MAINSTAYS®

USER GUIDE
FARMHOUSE DINING TABLE

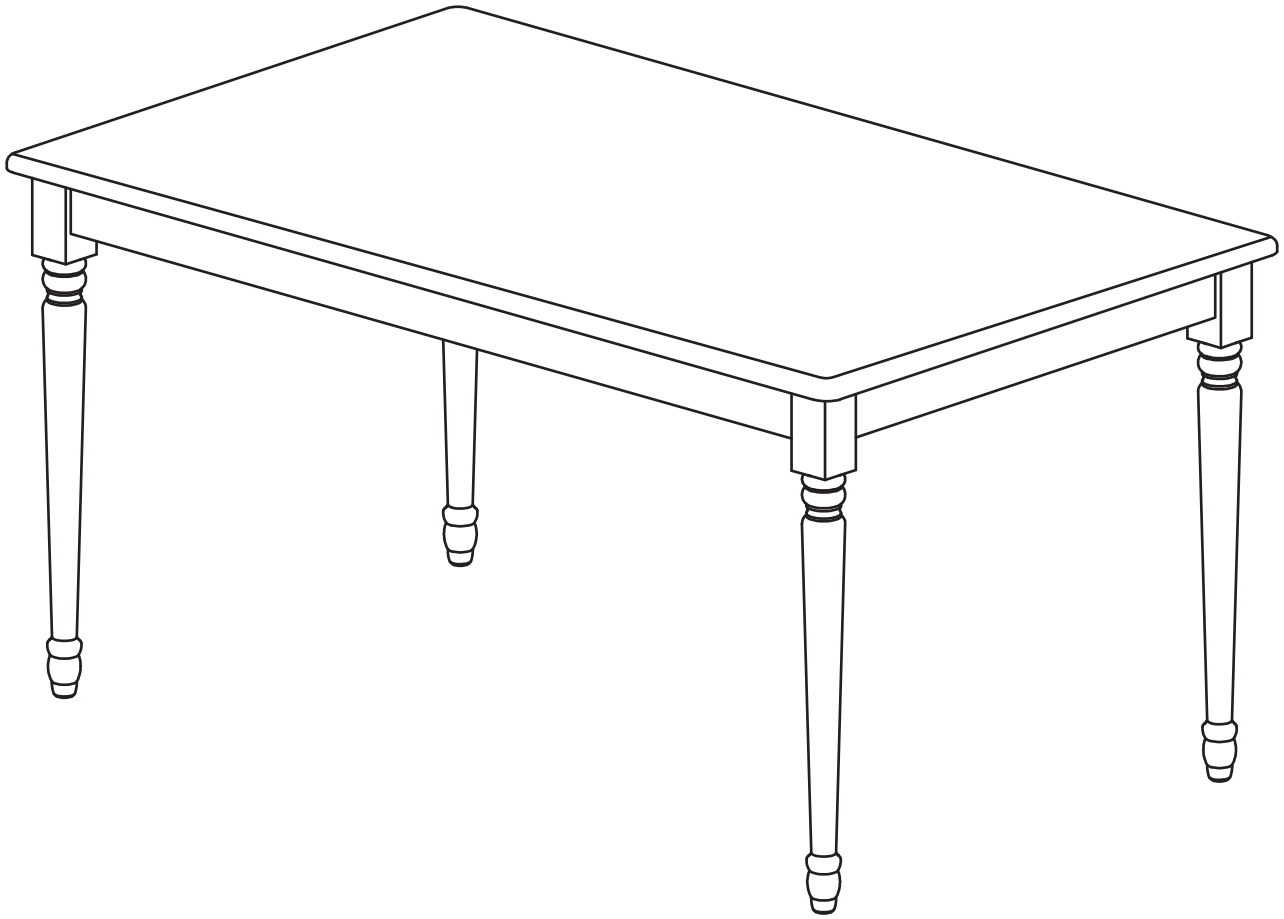

DO NOT RETURN TO THE STORE!
For product assistance &
missing or replacement parts:
WE CAN HELP
1-877-637-3590
Monday - Friday 9:00 am - 5:00 pm EST

THIS GUIDE CONTAINS IMPORTANT SAFETY INFORMATION!

PLEASE READ AND KEEP FOR FUTURE REFERENCE!

Find more at **Walmart.com**

Manufactured by Saigon Furniture Company Limited

Model No.:
MS3602125171006 (Black)

Lot Number :_____
Date of Purchase: ___/___/___

Contents & Information

CONTENTS & INFORMATION 2
OVERVIEW 3
SAFETY PRECAUTIONS 3
MODEL DESCRIPTION 4
Setup 4
Tools Needed 4
Hardware 4
Parts List 4
Parts Diagram 4
ASSEMBLY 5-6
CLEANING & CARE 7
WARRANTY 7
SPECIFICATIONS 7
REPLACEMENT PARTS 8

Overview

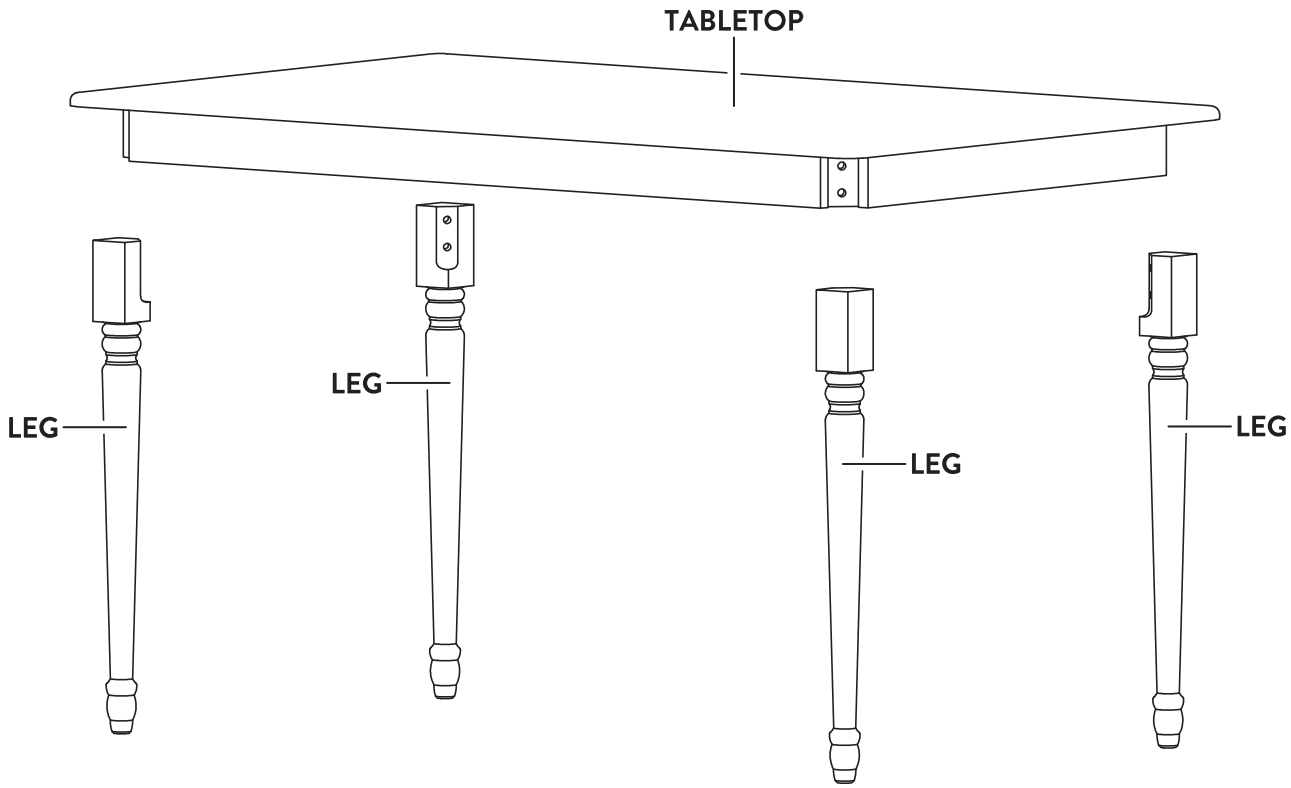

Safety Precautions

⚠ WARNING

The maximum load capacity as listed below may not be exceeded. Exceeding load capacity may result in collapse and possible injury!

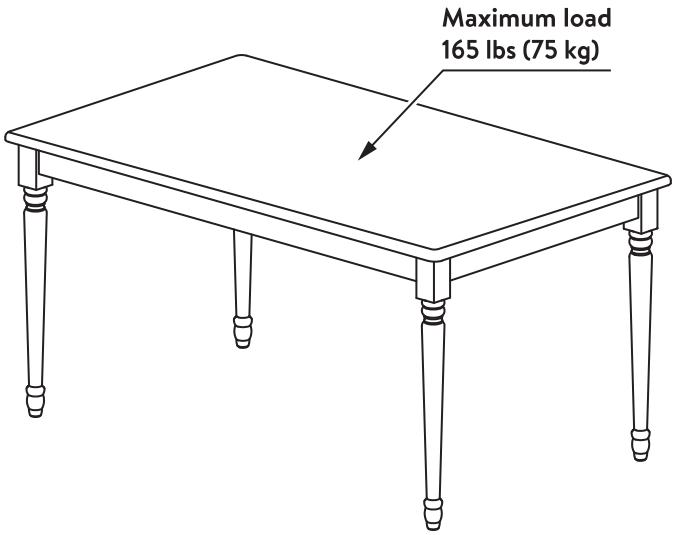

IMPORTANT SAFETY INFORMATION

THIS INSTRUCTION BOOKLET CONTAINS IMPORTANT SAFETY INFORMATION. PLEASE READ AND KEEP FOR FUTURE REFERENCE.

- Read and understand all the steps carefully before starting.
- Please follow the steps in the correct orders to avoid difficulties or damages to the parts during assembly. If each step is not followed in the correct order the assembly will be difficult and may result in damages.
- Make sure all the parts are included. Most component parts are labeled with a removable sticker.
- Work in a spacious area, preferably on a carpeted surface, near where the unit will be used.
- Please wait until all steps are completed before tightening bolts.
- Please make sure all bolts are tightly fastened before the unit is used.

Model Description

SETUP	TOOLS NEEDED
	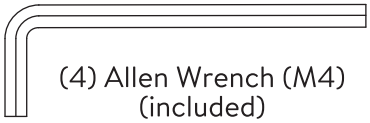 (4) Allen Wrench (M4) (included)

HARDWARE

Part	Description	Picture	Qty
1	Bolt (Ø5/16" x 60mm)	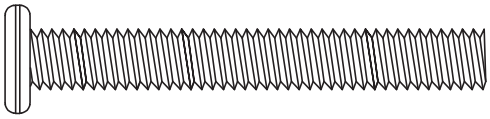	8
2	Lock Washer (Ø12mm)		8
3	Flat Washer (Ø19mm)	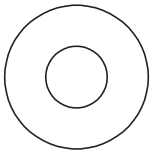	8
4	Allen Wrench (M4)	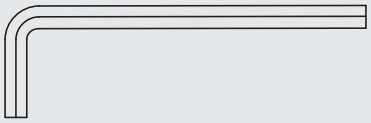	1

PARTS LIST

Part	Description	Qty
A	Tabletop	1

Part	Description	Qty
B	Leg	4

PARTS DIAGRAM

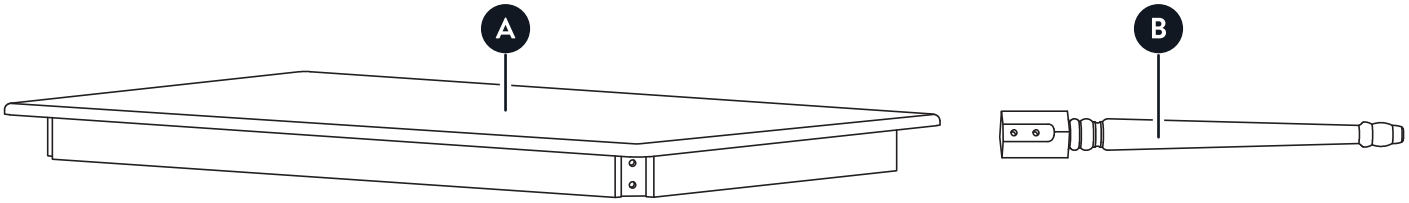

PLEASE CHECK THAT ALL COMPONENTS ARE PRESENT BEFORE STARTING ASSEMBLY

Assembly

1. ATTACHING THE LEGS

- Place the **Tabletop (A)** upside down on a clean, flat, and protected surface (preferably a carpeted area) to avoid scratches.
- Attach the **Legs (B)** to the corners of the **Tabletop (A)** using the **Bolts (1),** each equipped with a **Lock Washer (2)** and a **Flat Washer (3)**. Tighten all bolts with the provided **Allen Wrench (4)**.

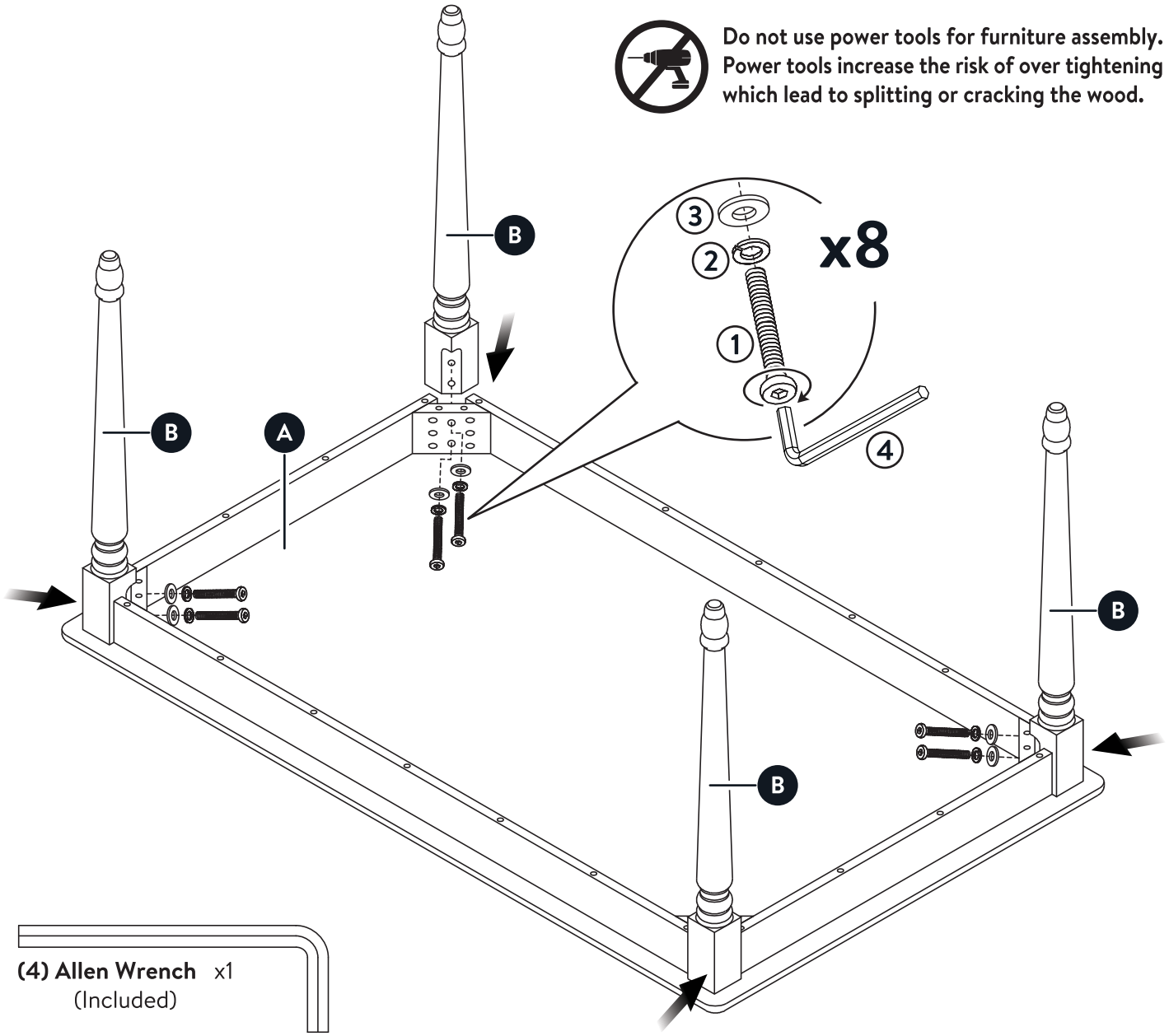

(4) Allen Wrench x1
(Included)

REQUIRED

(A) Tabletop x1



(B) Leg x4



(1) Bolt (Ø5/16" x 60mm) x8

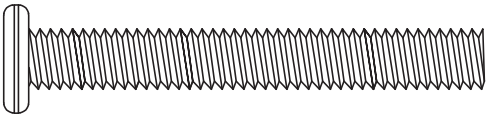

(2) Lock Washer x8

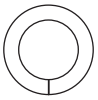

(3) Flat Washer x8

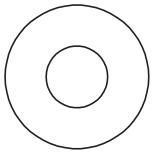

2. FINAL ADJUSTMENTS & LEVELING

- With the help of another person, carefully turn the completely assembled dining table over into its upright position.
- Place the table in its intended location and check for stability. If your floor surface is slightly uneven, rotate the 4 pre-installed adjustable levelers located at the bottom edges of the legs until the table sits perfectly level and balanced without any wobbling.

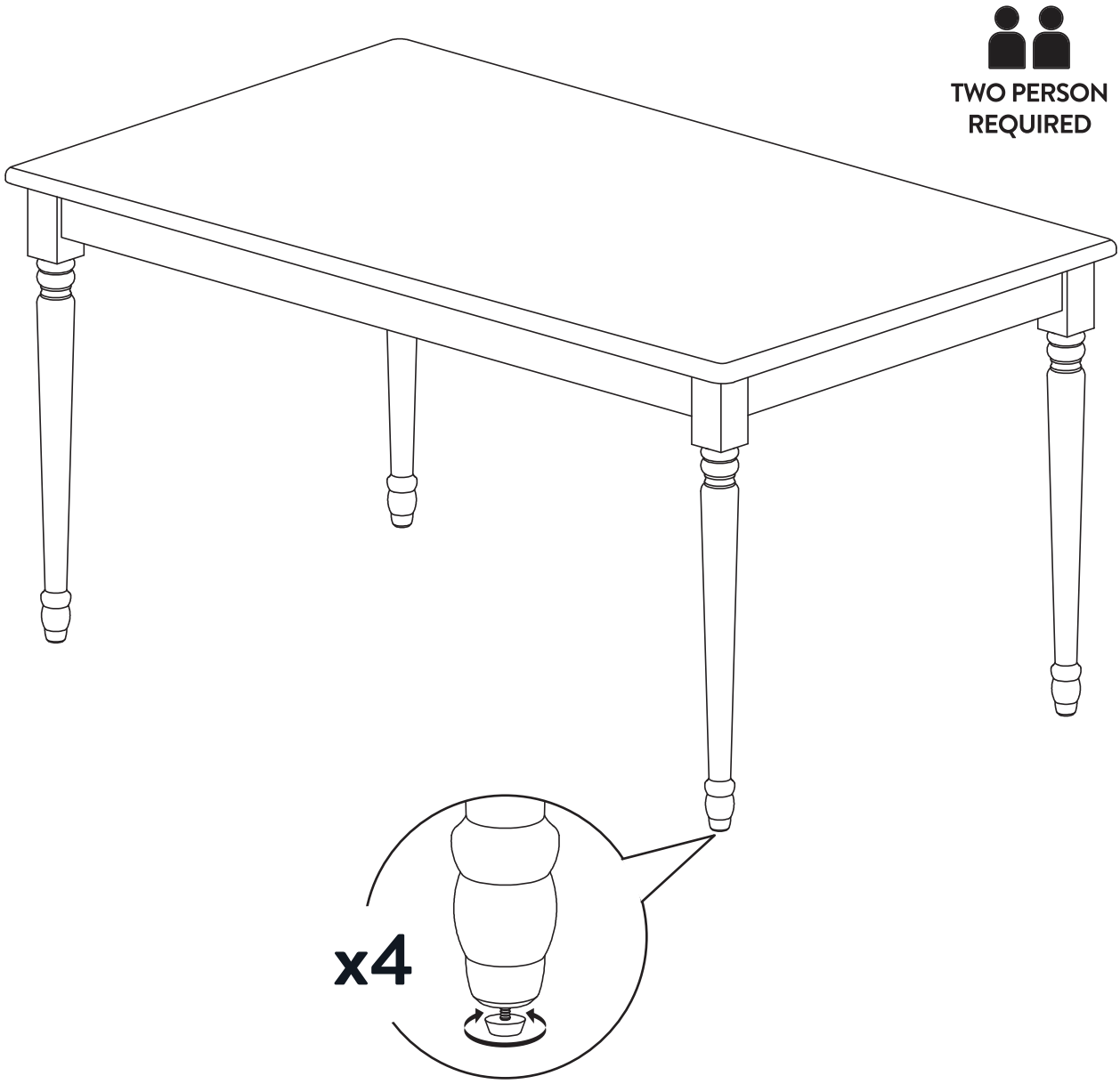

Use the adjustable levelers to balance the table.

Cleaning & Care

CLEANING

- Clean the product with a soft cloth.
- Do not use harsh chemicals or abrasive cleaners.

CARE

- Do not allow children to climb, jump or play on the table.
- Move the table carefully. To prevent damage to the legs or floor, always lift the table when moving it. Never push or drag it.

Warranty

1 YEAR LIMITED WARRANTY
COVERING DEFECTIVE PARTS

Contact Manufacturer for Additional Information

- Should this product be found defective in workmanship or materials, or fail under normal use, we will provide replacement parts (excluding the table top) for up to one (1) year from the date of purchase. For any issues with the table top, please return the product to Walmart in accordance with their Return Policy guidelines.
- The furniture product is designed to meet your highest expectations.
- This warranty gives you specific legal rights and you may also have other rights which vary from State to State.
- The warranty applies to Walmart customer who purchased the product from Walmart stores or Walmart.com with proof of purchase only.
- If you have any question regarding assembly, please call our toll-free number for assistance. **DO NOT RETURN THE PRODUCT TO THE STORE!**, individual stores do not stock parts.
- If a part is missing or damaged, please call **1-877-637-3590** or send e-mail to **asprod2015@gmail.com** and have your instructions, parts list ready to provide the model name, part name.
- Parts will be shipped FREE of charge within 90 days of the purchase with proof of purchase.
- Additional parts are available for a fee.

Specifications

Product Description: Mainstays Farmhouse Dining Table

Product Size: 58.6 in W x 35.1 in D x 29.9 in H (148.8 cm x 89.2 cm x 76.0 cm)

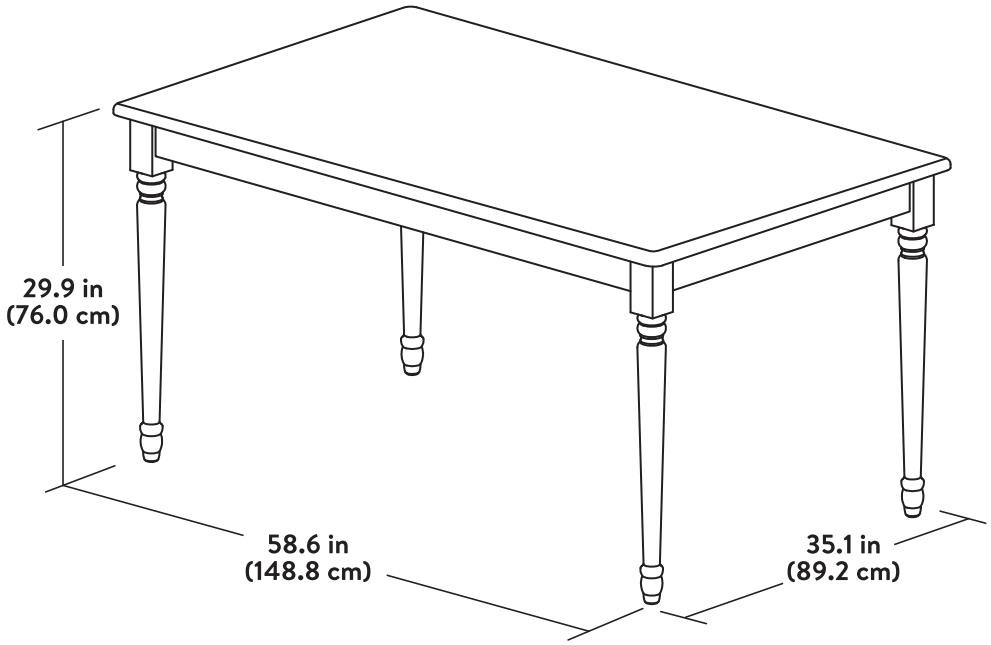

Replacement Parts

Model No.: MS3602125171006

IF YOU NEED TO ORDER REPLACEMENT PARTS, PLEASE USE THE LIST BELOW.

- Please email photos of the defect and proof of purchase to: **asprod2015@gmail.com**
- Replacement parts will be shipped FREE of charge within 90 days from the date of purchase (proof of purchase required).
- Spare parts and after-sales service are only available for purchases made at **Walmart stores** or **Walmart.com**.

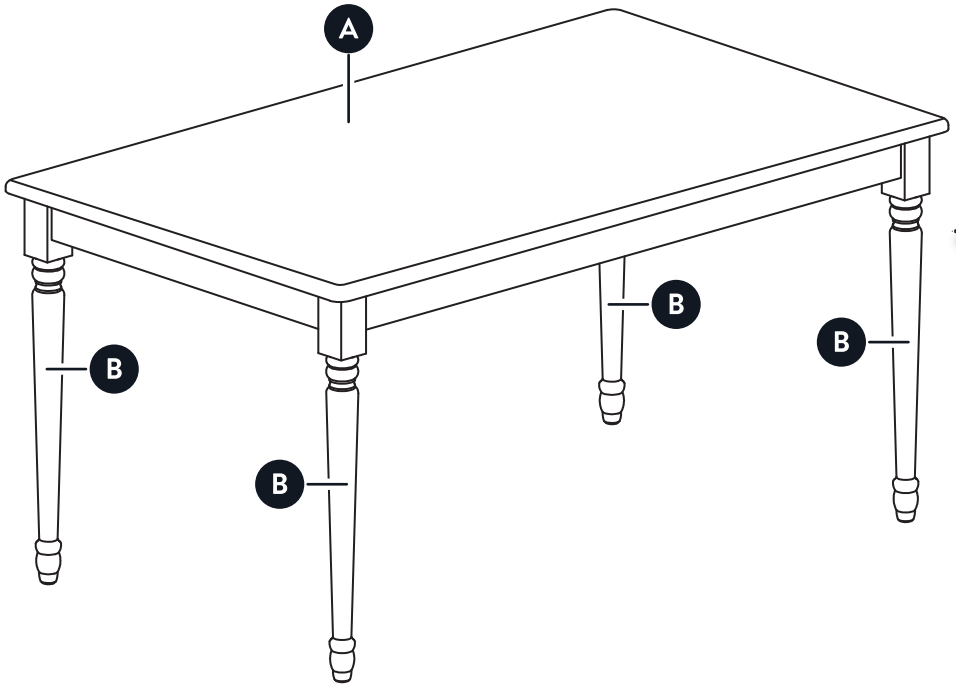

Parts

- A Tabletop
- B Leg

Hardware

1. Bolt (Ø5/16" x 60mm)
2. Lock Washer (Ø12mm)
3. Flat Washer (Ø19mm)
4. Allen Wrench (M4)

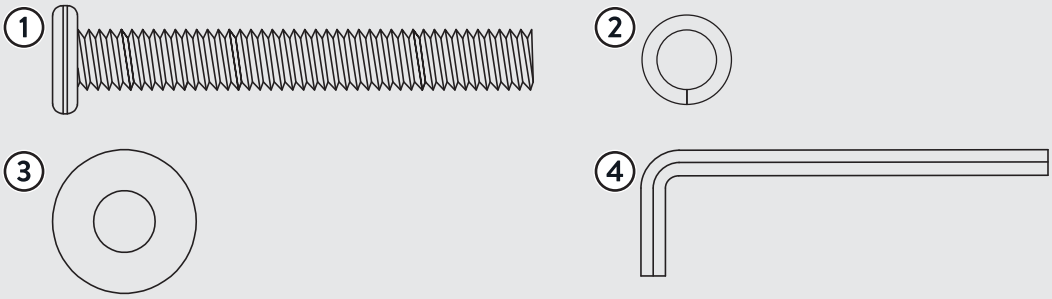

MAINSTAYS®

Manufactured in Vietnam for Walmart Inc.

MAINSTAYS®

GUÍA DEL USUARIO
MESA DE COMEDOR FARMHOUSE

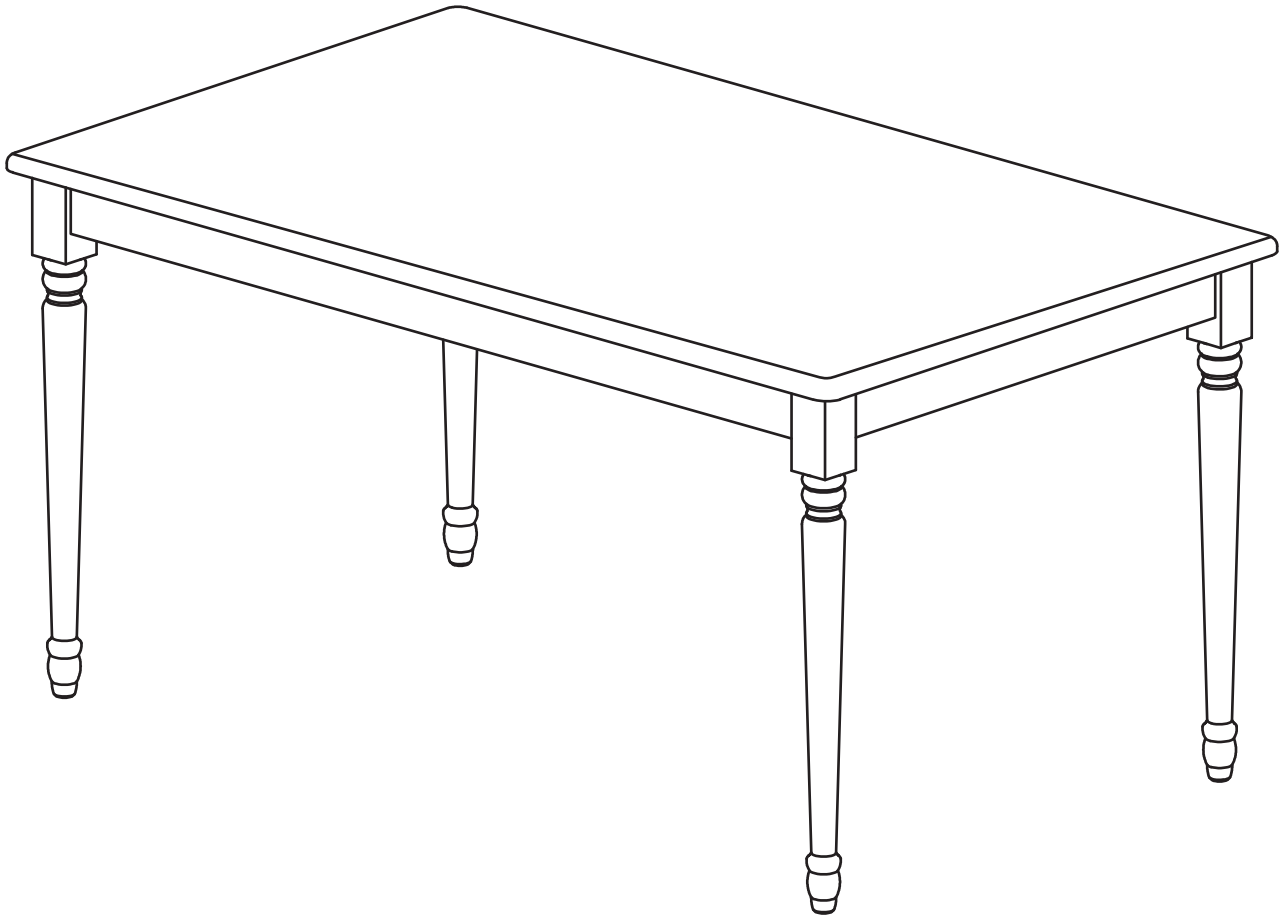

¡NO DEVUELVA ESTE PRODUCTO A LA TIENDA! Para asistencia con el producto y piezas faltantes o de repuesto: **ESTAMOS PARA AYUDARLE** **1-877-637-3590** Lunes a viernes | 9:00 a. m. - 5:00 p. m. EST	**¡ESTA GUÍA CONTIENE INFORMACIÓN DE SEGURIDAD IMPORTANTE!** ¡POR FAVOR LEA Y CONSERVE PARA FUTURAS CONSULTAS!
Encuentre más en **Walmart.com**	
Fabricado por Saigon Furniture Company Limited Modelo N.°: MS3602125171006 (Negro) Número de lote: _____ Fecha de compra:___/___/___	

Contenido e Información

CONTENIDO E INFORMACIÓN. 2
VISTA GENERAL. 3
PRECAUCIONES DE SEGURIDAD 3
DESCRIPCIÓN DEL MODELO. 4
Preparación 4
Herramientas necesarias 4
Herrajes 4
Lista de piezas 4
Diagrama de piezas. 4
ENSAMBLE 5-6
LIMPIEZA Y CUIDADO. 7
GARANTÍA. 7
ESPECIFICACIONES 7
PIEZAS DE REPUESTO. 8

Vista General

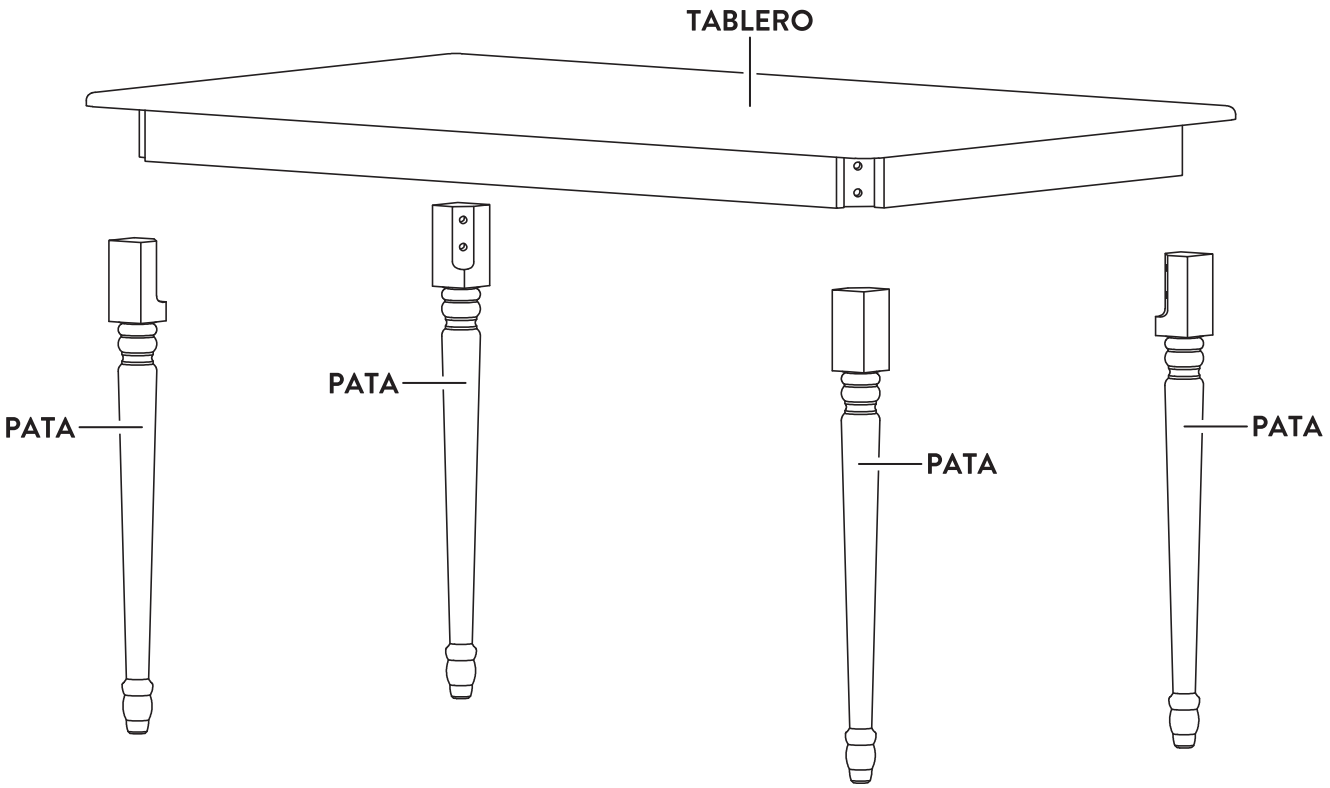

Precauciones de seguridad

⚠ ¡ADVERTENCIA!

No se debe exceder la capacidad de carga máxima indicada a continuación. ¡Exceder la capacidad de carga puede provocar el colapso del mueble y posibles lesiones!

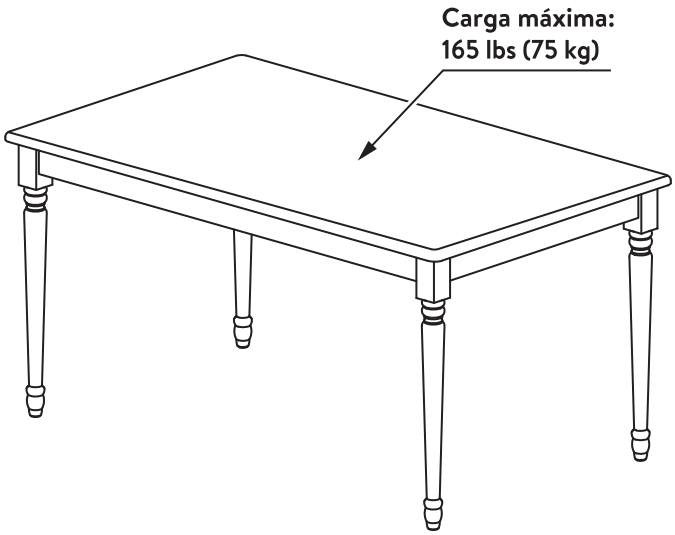

INFORMACIÓN IMPORTANTE DE SEGURIDAD

ESTE FOLLETO DE INSTRUCCIONES CONTIENE INFORMACIÓN DE SEGURIDAD IMPORTANTE. POR FAVOR, LEA Y CONSÉRVELO PARA REFERENCIA FUTURA.

- Lea y comprenda todos los pasos cuidadosamente antes de comenzar.
- Siga los pasos en el orden correcto para evitar dificultades o daños a las piezas durante el ensamble. Si no se sigue el orden correcto en cada paso, el ensamblaje será difícil y puede provocar daños.
- Asegúrese de que todas las piezas estén incluidas. La mayoría de los componentes están etiquetados con una calcomanía removible.
- Trabaje en un área espaciosa, preferiblemente sobre una superficie alfombrada, cerca de donde se utilizará la unidad.
- Por favor, espere hasta que todos los pasos estén completados antes de apretar los pernos completamente.
- Asegúrese de que todos los pernos estén bien apretados antes de usar la unidad.

Descripción del modelo

PREPARACIÓN	HERRAMIENTAS NECESARIAS
	 (4) Llave Allen (M4) (incluida)

HERRAJES

Pieza	Descripción	Ilustración	Cant.
1	Perno (Ø5/16" x 60mm)	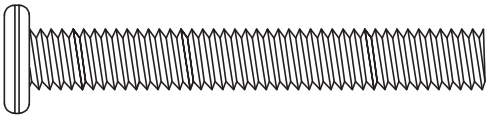	8
2	Arandela de presión (Ø12mm)		8
3	Arandela plana (Ø19mm)	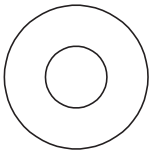	8
4	Llave Allen (M4)	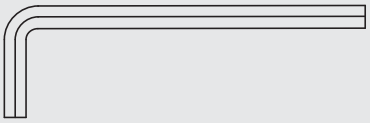	1

LISTA DE PIEZAS

Pieza	Descripción	Cant.
A	Tablero	1

Pieza	Descripción	Cant.
B	Pata	4

DIAGRAMA DE PIEZAS

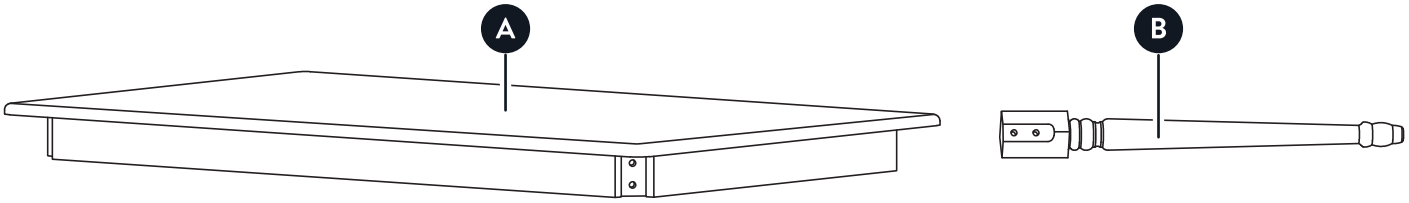

VERIFIQUE QUE TODAS LAS PIEZAS Y HERRAJES ESTÉN PRESENTES ANTES DE COMENZAR

Ensamble

1. CÓMO COLOCAR LAS PATAS

- Coloque el Tablero (A) boca abajo sobre una superficie limpia, plana y protegida (de preferencia un área alfombrada) para evitar rayones.
- Fije las Patas (B) a las esquinas del Tablero (A) utilizando los Pernos (1), cada uno equipado con una Arandela de presión (2) y una Arandela plana (3). Apriete todos los pernos con la Llave Allen (4) incluida.

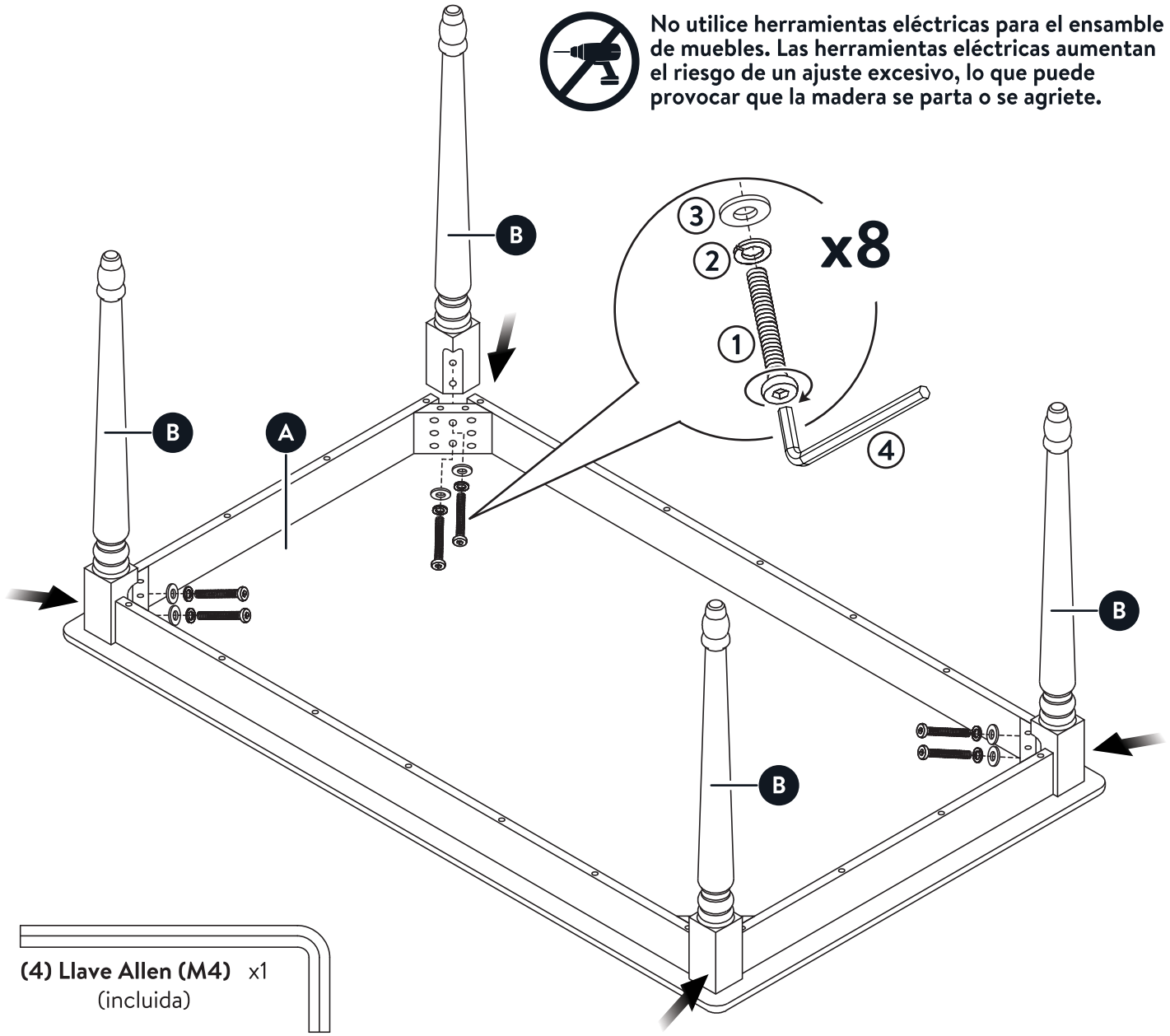

(4) Llave Allen (M4) x1
(incluida)

REQUERIDO

(A) Tablero x1



(B) Pata x4



(1) Perno (Ø5/16" x 60mm) x8

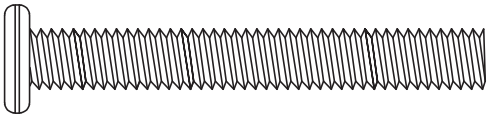

(2) Arandela de presión x8

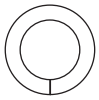

(3) Arandela plana x8

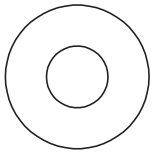

2. AJUSTES FINALES Y NIVELACIÓN

- Con la ayuda de otra persona, voltee con cuidado la mesa de comedor completamente ensamblada para colocarla en su posición vertical.
- Coloque la mesa en el lugar previsto y verifique su estabilidad. Si la superficie del piso está ligeramente irregular, gire los niveladores ajustables preinstalados en los bordes inferiores de la base hasta que la mesa quede perfectamente nivelada y equilibrada sin tambalearse.

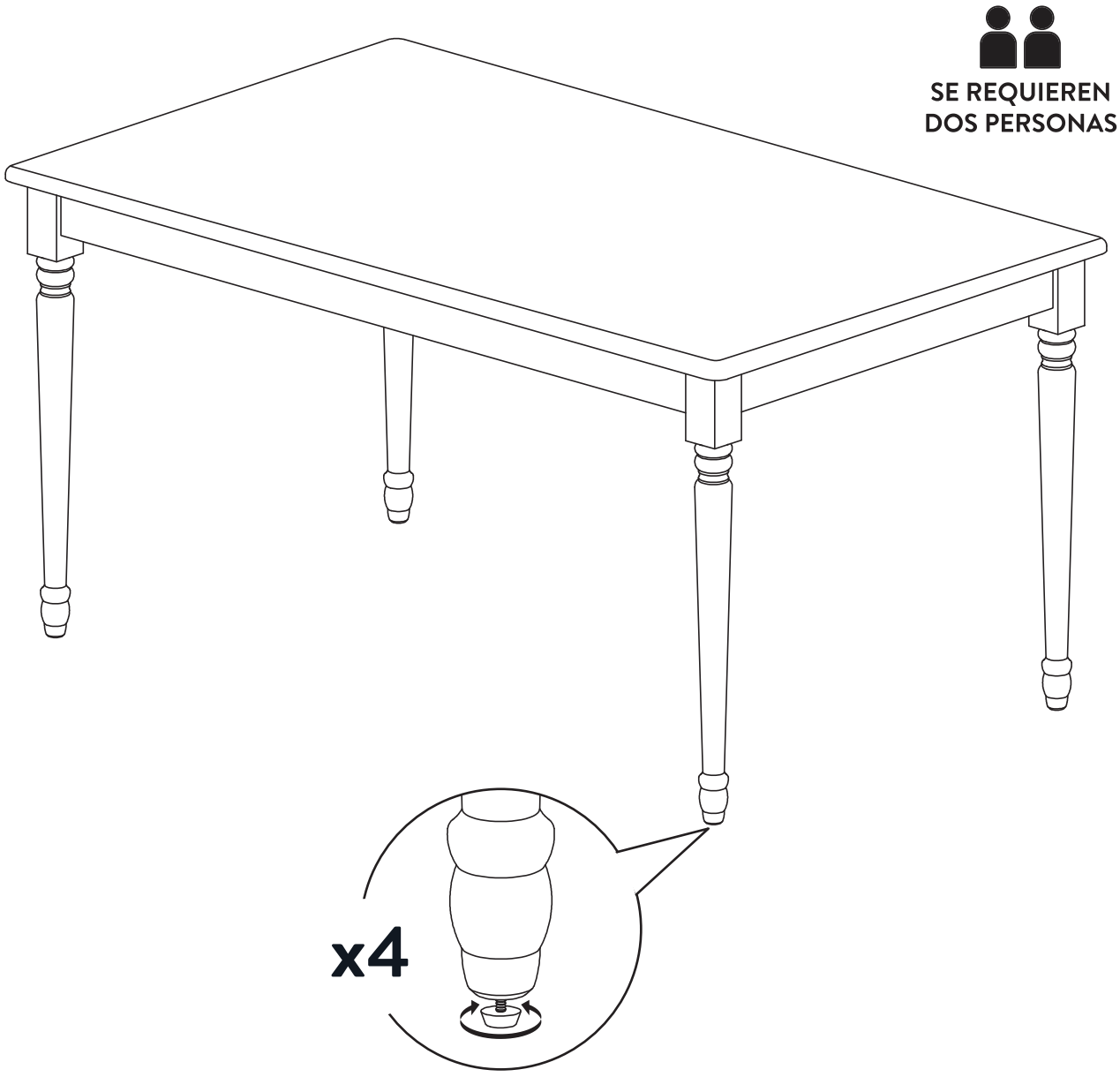

Utilice los niveladores ajustables para equilibrar la mesa.

Limpieza y Cuidado

LIMPIEZA

- Limpie el producto con un paño suave.
- No utilice productos químicos agresivos ni limpiadores abrasivos.

CUIDADO

- No permita que los niños se suban, brinquen o jueguen sobre la mesa.
- Mueva la mesa con cuidado. Para evitar daños en las patas o el piso, levante siempre la mesa para moverla. Nunca la empuje ni la arrastre.

Garantía

1 AÑO DE GARANTÍA LIMITADA
COBERTURA DE PIEZAS DEFECTUOSAS

Comuníquese con el fabricante para obtener información adicional

- Si este producto presentara defectos de mano de obra o materiales, o si fallara bajo un uso normal, proporcionaremos piezas de repuesto (excluyendo la superficie de la mesa) por un período de hasta un (1) año a partir de la fecha de compra. Para cualquier problema con la superficie de la mesa, por favor devuelva el producto a Walmart de acuerdo con las pautas de su Política de Devolución.
- Este mueble está diseñado para cumplir con sus más altas expectativas.
- Esta garantía le otorga derechos legales específicos y usted también puede tener otros derechos que varían de un estado a otro.
- La garantía se aplica únicamente a los clientes de Walmart que hayan comprado el producto en las tiendas Walmart o en Walmart.com con el comprobante de compra.
- Si tiene alguna pregunta sobre el ensamble, llame a nuestro número gratuito para recibir asistencia. **¡NO DEVUELVA EL PRODUCTO A LA TIENDA!**, las tiendas individuales no cuentan con existencias de piezas.
- Si falta alguna pieza o está dañada, llame al **1-877-637-3590** o envíe un correo electrónico a **asprod2015@gmail.com**. Tenga a mano sus instrucciones y la lista de piezas para proporcionar el nombre del modelo y el nombre de la pieza.
- Las piezas se enviarán SIN COSTO dentro de los 90 días posteriores a la compra con el comprobante de compra.
- Las piezas adicionales están disponibles por un cargo adicional.

Especificaciones

Descripción del producto: Mainstays Mesa de Comedor Farmhouse

Tamaño del producto: 58.6 in x 35.1 in x 29.9 in (148.8 cm x 89.2 cm x 76.0 cm)

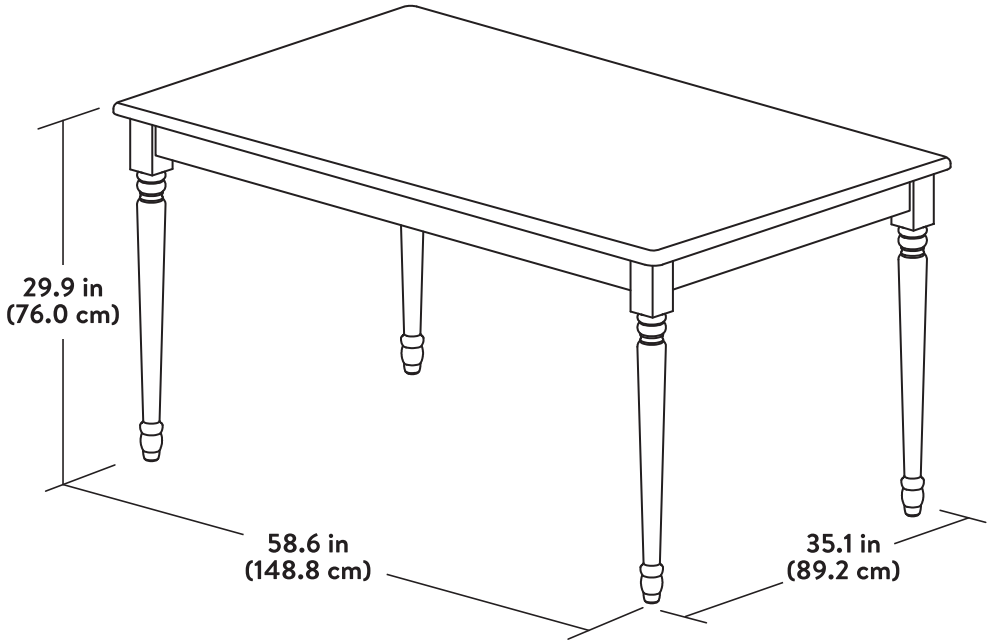

Piezas de repuesto

Modelo #: MS3602125171006

SI NECESITA PEDIR PIEZAS DE REPUESTO, UTILICE LA SIGUIENTE LISTA.

- Por favor, envíe fotos del defecto y el comprobante de compra a: **asprod2015@gmail.com**
- Las piezas de repuesto se enviarán GRATIS dentro de los 90 días a partir de la fecha de compra (se requiere comprobante de compra).
- Las piezas de repuesto y el servicio posventa solo están disponibles para las compras realizadas en las tiendas Walmart o en Walmart.com.

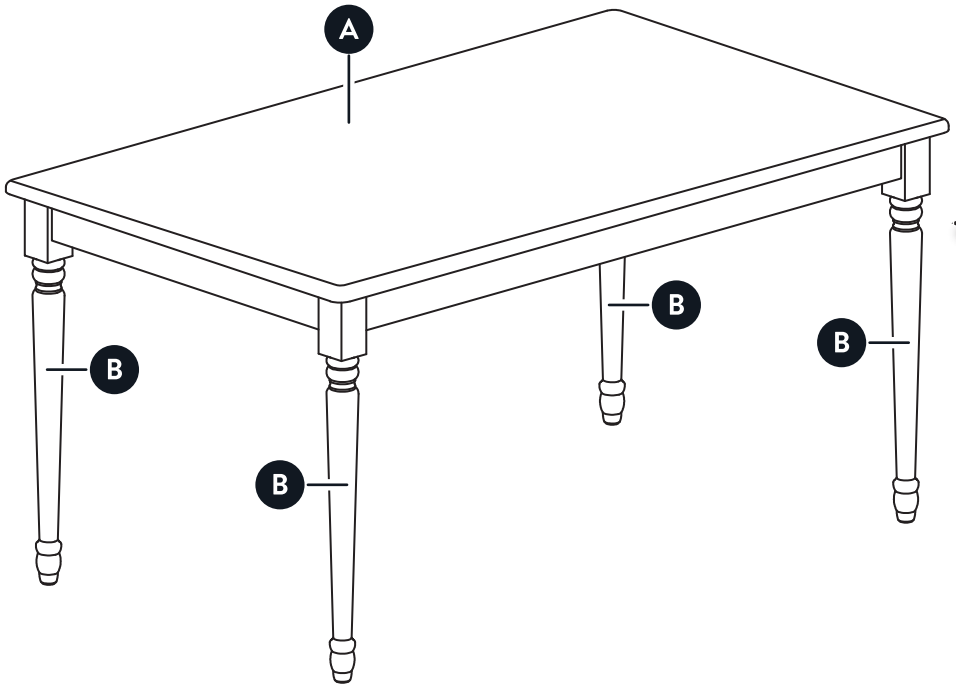

Piezas

- A Tablero
- B Pata

- 1 Perno (Ø5/16" x 60mm)
- 2 Arandela de presión (Ø12mm)
- 3 Arandela plana (Ø19mm)
- 4 Llave Allen (M4)

Herrajes

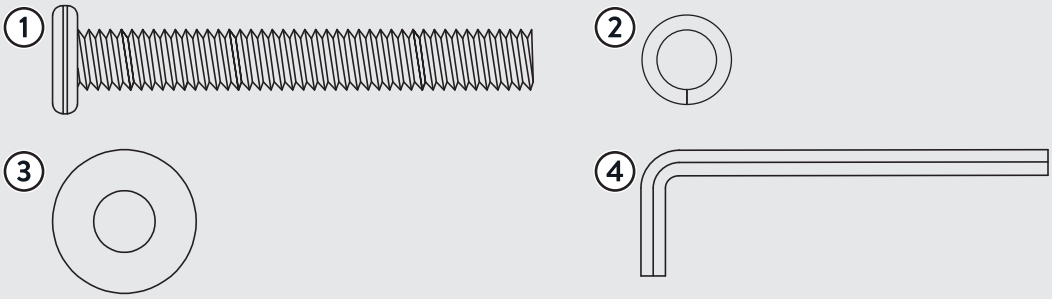

MAINSTAYS®

Fabricado en Vietnam para Walmart Inc.