MAINSTAYS®

USER GUIDE
MAINSTAYS FARMHOUSE DINING CHAIRS, SET OF 2

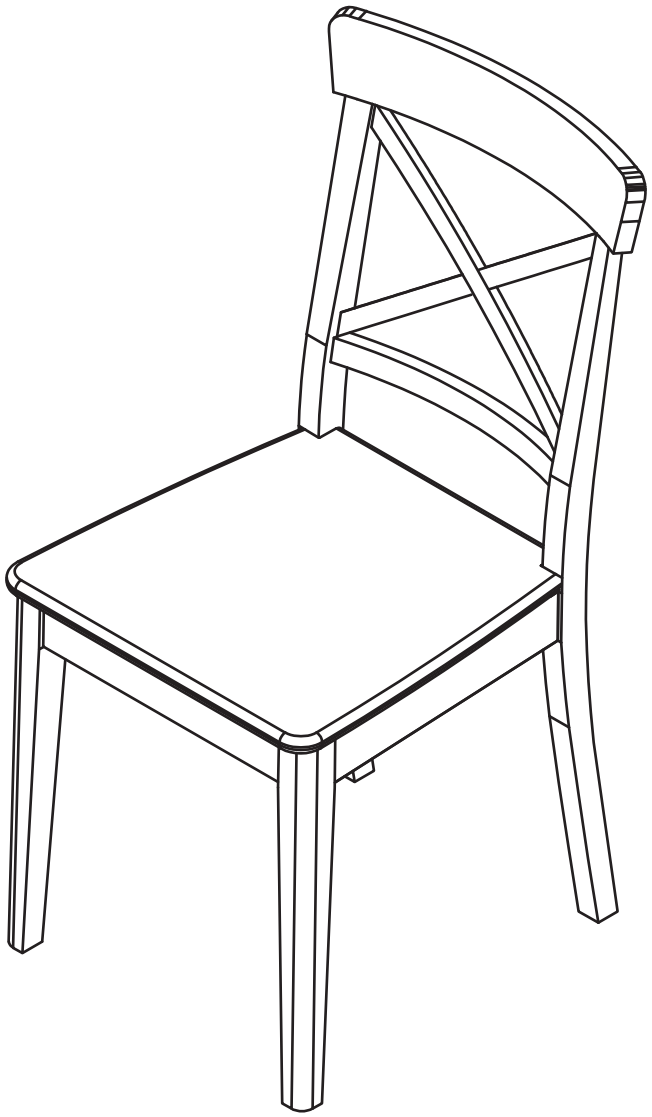

DO NOT RETURN TO THE STORE! For product assistance & missing or replacement parts: **WE CAN HELP** **1-877-637-3590** Monday - Friday 9:00 am - 5:00 pm EST	**THIS GUIDE CONTAINS IMPORTANT SAFETY INFORMATION!** PLEASE READ AND KEEP FOR FUTURE REFERENCE!
Find more at **Walmart.com**	
Manufactured by Saigon Furniture Company Limited Model No.: MS3602125171005 (Black) Lot Number : _____ Date of Purchase : ___/___/___	

Contents & Information

CONTENTS & INFORMATION 2
OVERVIEW 3
SAFETY PRECAUTIONS 3
MODEL DESCRIPTION 4
Setup 4
Tools Needed 4
Hardware 4
Parts List 5
Parts Diagram 5
ASSEMBLY 6-9
CLEANING & CARE 10
WARRANTY 10
SPECIFICATIONS 10
REPLACEMENT PARTS 11

Overview

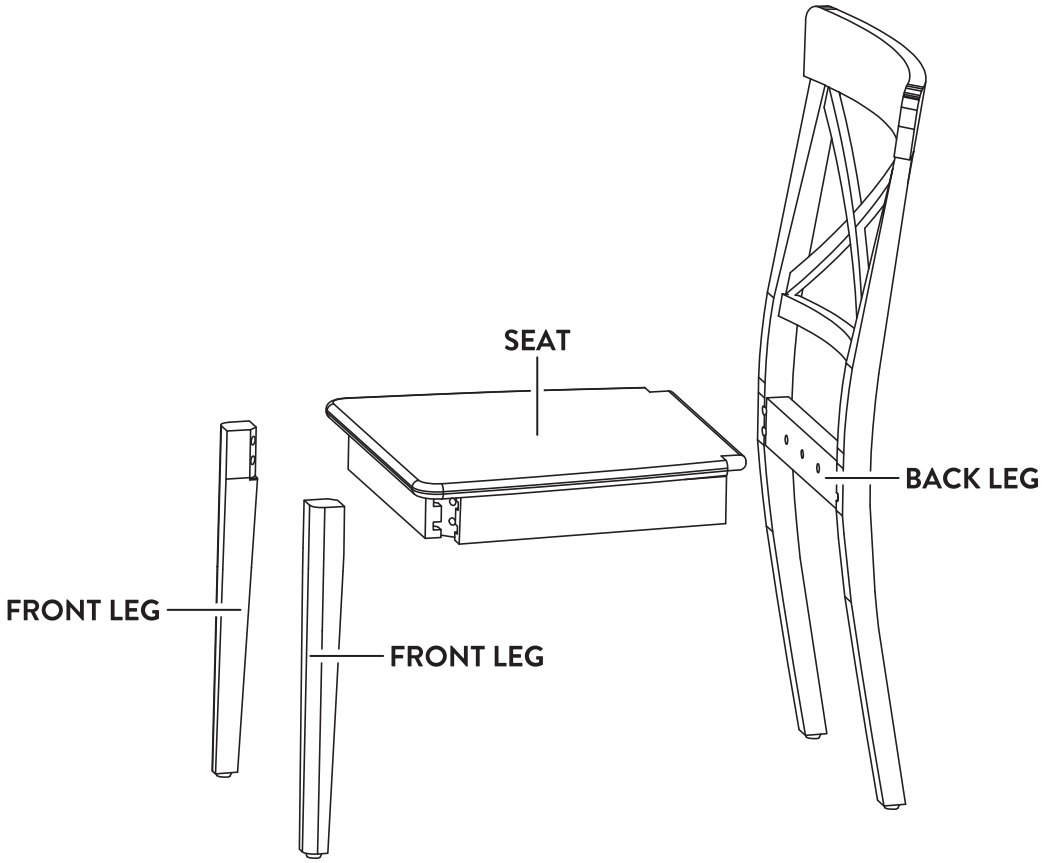

Safety Precautions

⚠ WARNING

The maximum load capacity as listed below may not be exceeded. Exceeding load capacity may result in collapse and possible injury!

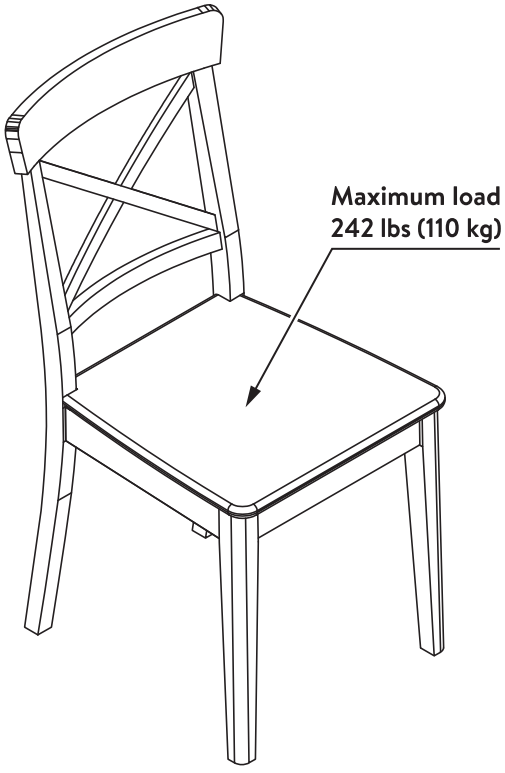

IMPORTANT SAFETY INFORMATION

THIS INSTRUCTION BOOKLET CONTAINS IMPORTANT SAFETY INFORMATION. PLEASE READ AND KEEP FOR FUTURE REFERENCE.

- Read and understand all the steps carefully before starting.
- Please follow the steps in the correct orders to avoid difficulties or damages to the parts during assembly. If each step is not followed in the correct order the assembly will be difficult and may result in damages.
- Make sure all the parts are included. Most component parts are labeled with a removable sticker.
- Work in a spacious area, preferably on a carpeted surface, near where the unit will be used.
- Please wait until all steps are completed before tightening bolts.
- Please make sure all bolts are tightly fastened before the unit is used.

Model Description

SETUP	TOOLS NEEDED
	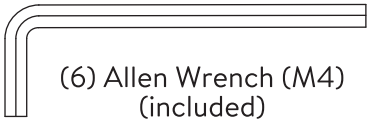 (6) Allen Wrench (M4) (included)

HARDWARE

Part	Description	Picture	Qty
1	Wooden Dowel (Ø10 x 30mm)	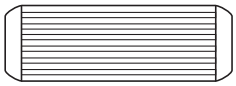	2
2	Bolt (Ø5/16" x 70mm)	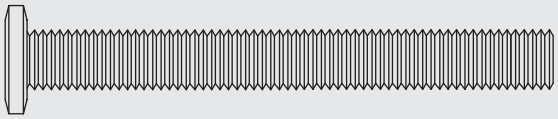	16
3	Lock Washer (Ø12mm)	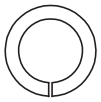	20
4	Flat Washer (Ø19mm)		20
5	Bolt (Ø5/16" x 35mm)	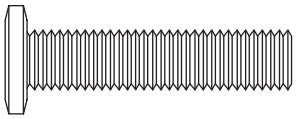	4
6	Allen Wrench (M4)	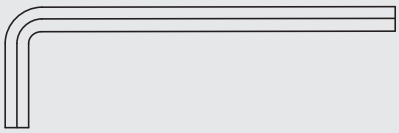	1

Model Description

PARTS LIST

Part	Description	Qty
A	Back Leg	2
B	Seat	2

Part	Description	Qty
C	Front Leg	4

PARTS DIAGRAM

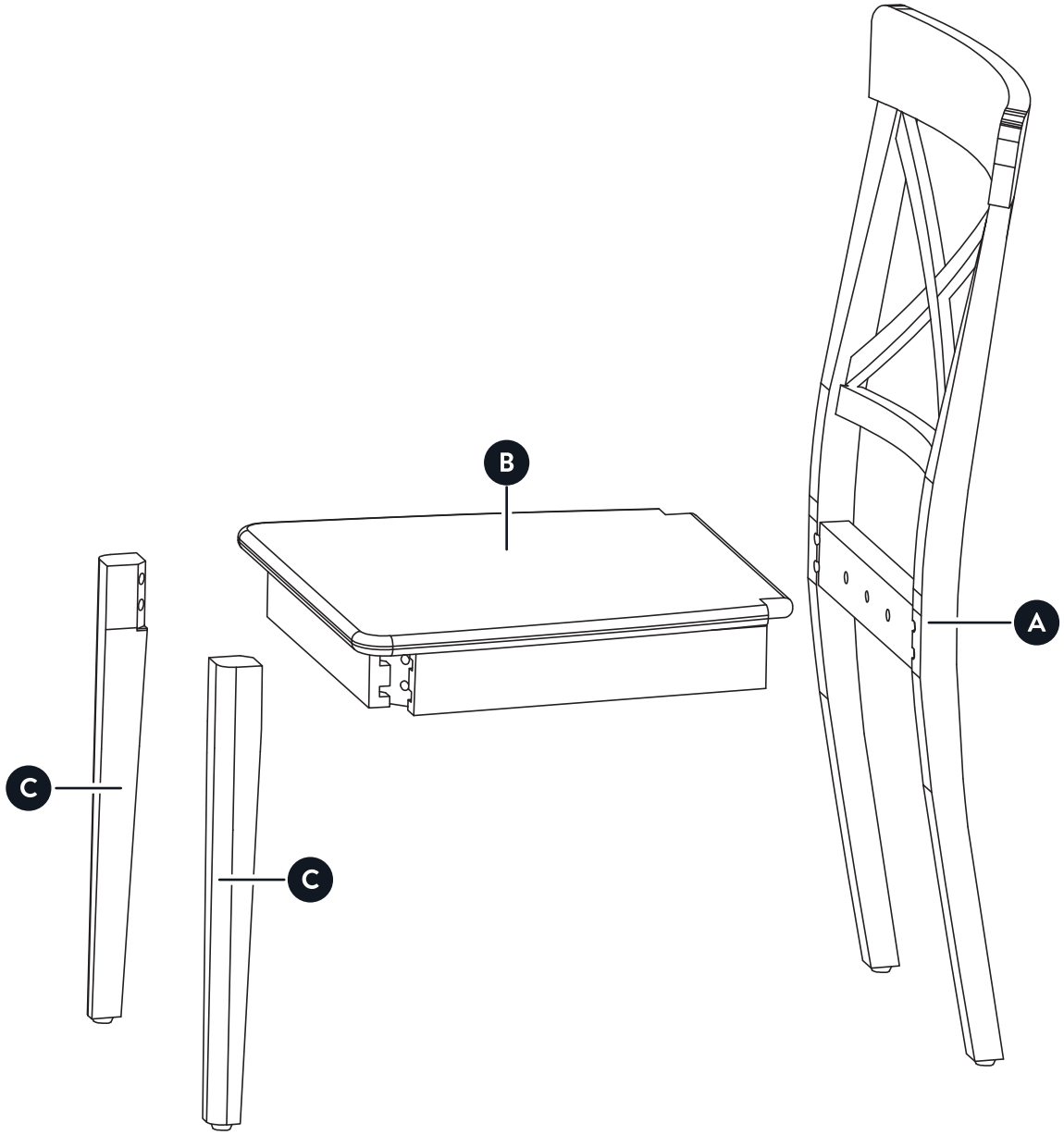

PLEASE CHECK THAT ALL COMPONENTS ARE PRESENT BEFORE STARTING ASSEMBLY

Assembly

1. ATTACHING THE SEAT

- Place the **Back Leg (A)** upside down on a clean and flat surface.
- Insert the **Wooden Dowel (1)** to the pre-drilled hole of the Back Leg (A).
- Align and attach the **Seat (B)** to the **Back Leg (A)** using **Bolts (2)**, **Lock Washers (3)**, and **Flat Washers (4)**. Loosely tighten the **Bolts (2)** (to about 80%) using the **Allen Wrench (6)** provided.

IMPORTANT: Do not fully tighten the Bolts (2) until all parts are in place and Step 2 is completed.



Do not use power tools for furniture assembly. Power tools increase the risk of over tightening which lead to splitting or cracking the wood.



(6) Allen Wrench x1
(Included)

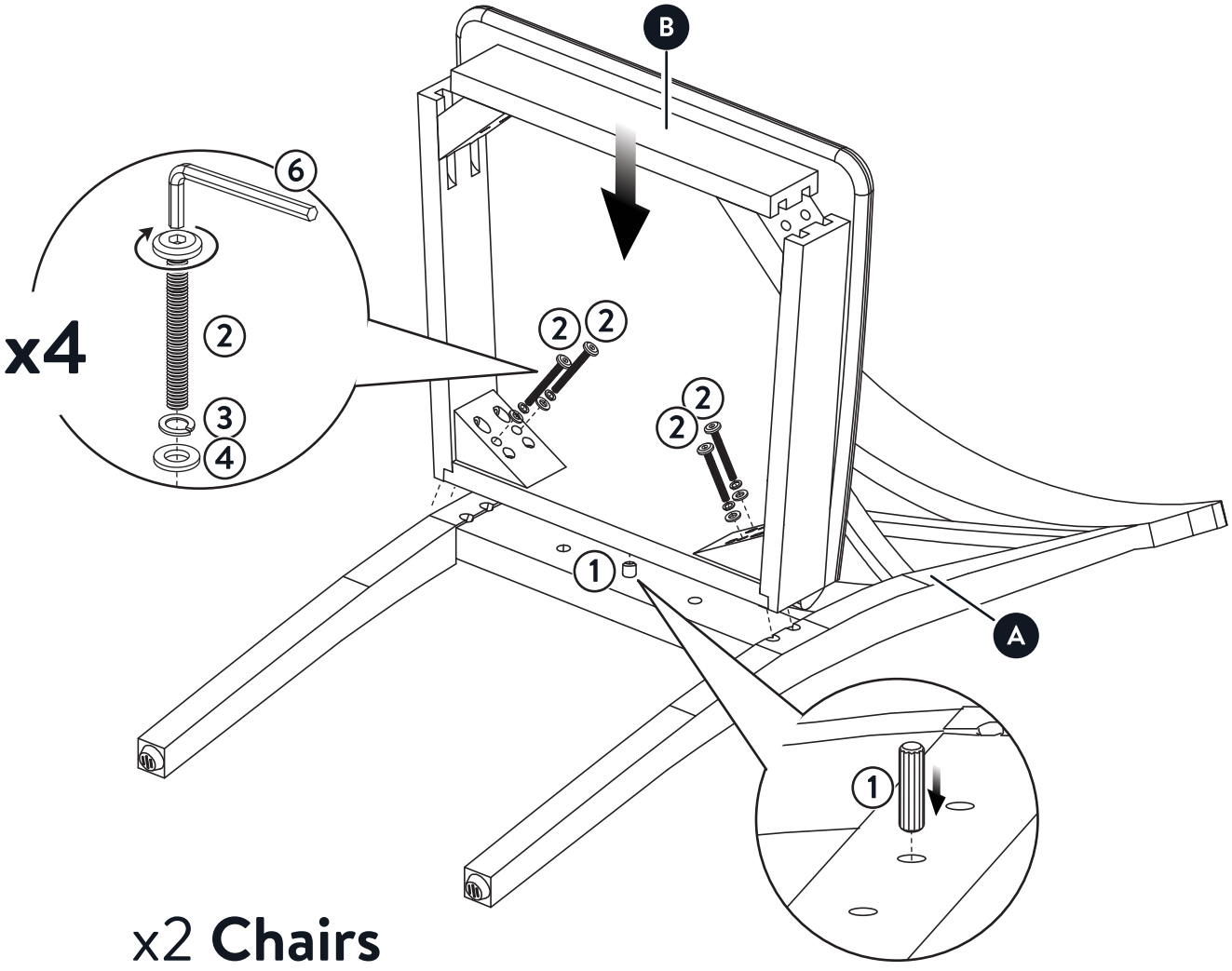

x2 **Chairs**

REQUIRED

(A) Back Leg x1

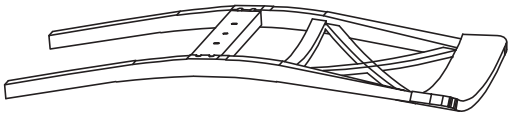

(1) Wooden Dowel x1

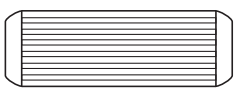

(3) Lock Washer x4

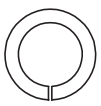

(B) Seat x1

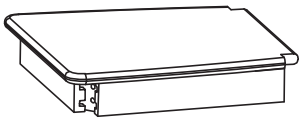

(2) Bolt (Ø5/16" x 70mm) x4

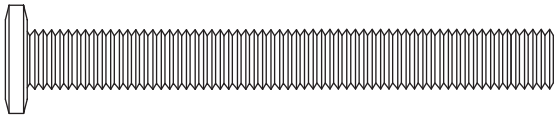

(4) Flat Washer x4

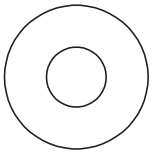

Assembly

2. SECURING THE SEAT

- Secure the **Seat (B)** and **Back Leg (A)** using **Bolts (5)**, **Lock Washers (3)**, and **Flat Washers (4)**.
- Tighten the **Bolts (5)** using the **Allen Wrench (6)**.
- And then fully tighten the **Bolts (2)** installed from the previous step with the **Allen Wrench (6)**.

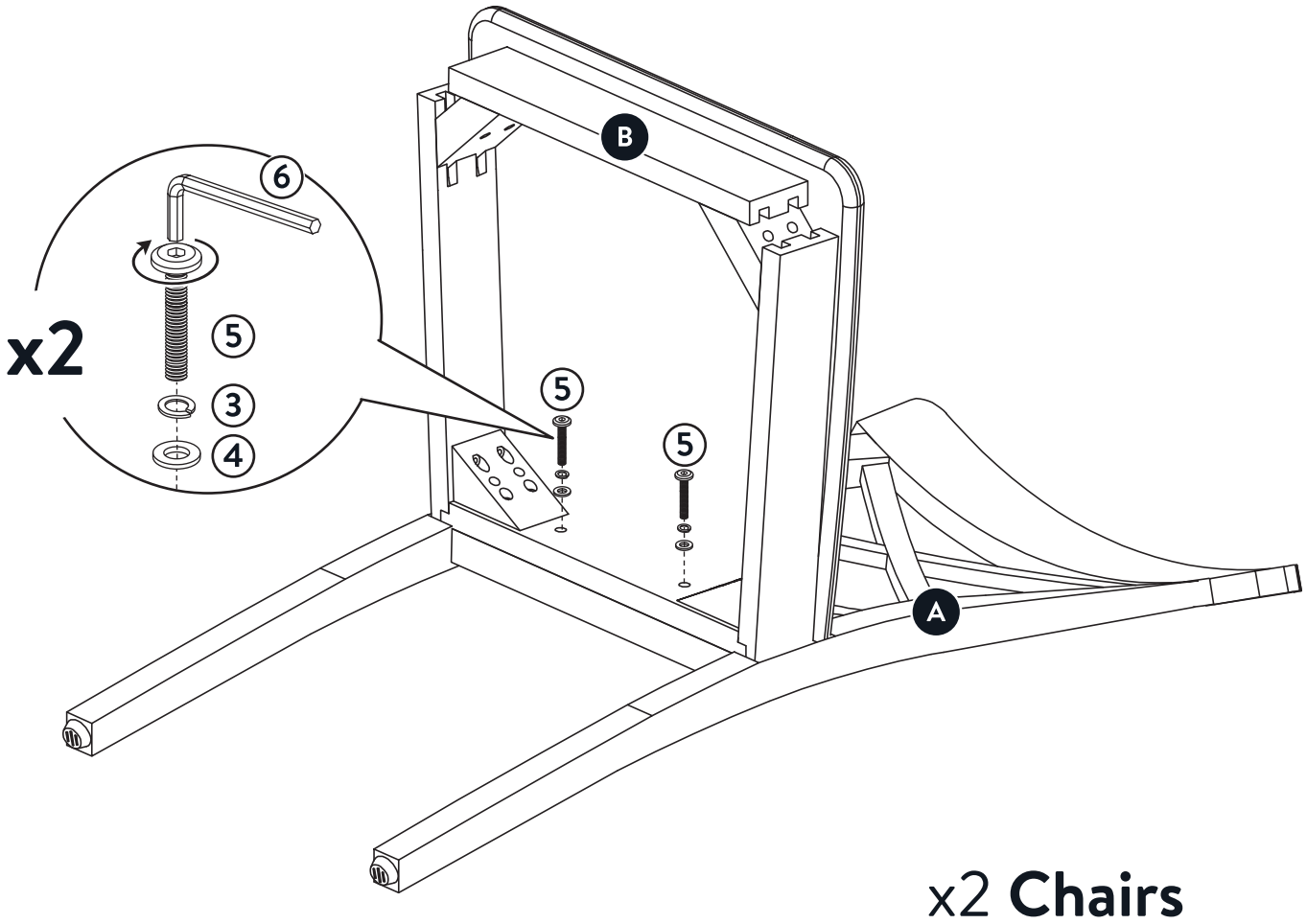

x2 **Chairs**

REQUIRED

(5) Bolt (Ø5/16" x 35mm) x2

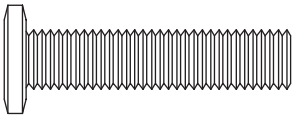

(3) Lock Washer x2

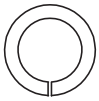

(4) Flat Washer x2

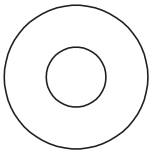

(6) Allen Wrench x1



3. ATTACHING THE FRONT LEGS

- Align and attach the **Front Legs (C)** to the seat corners using **Bolts (2)**, **Lock Washers (3)** and **Flat Washers (4)**.
- Tighten all **Bolts** with the **Allen Wrench (6)**.

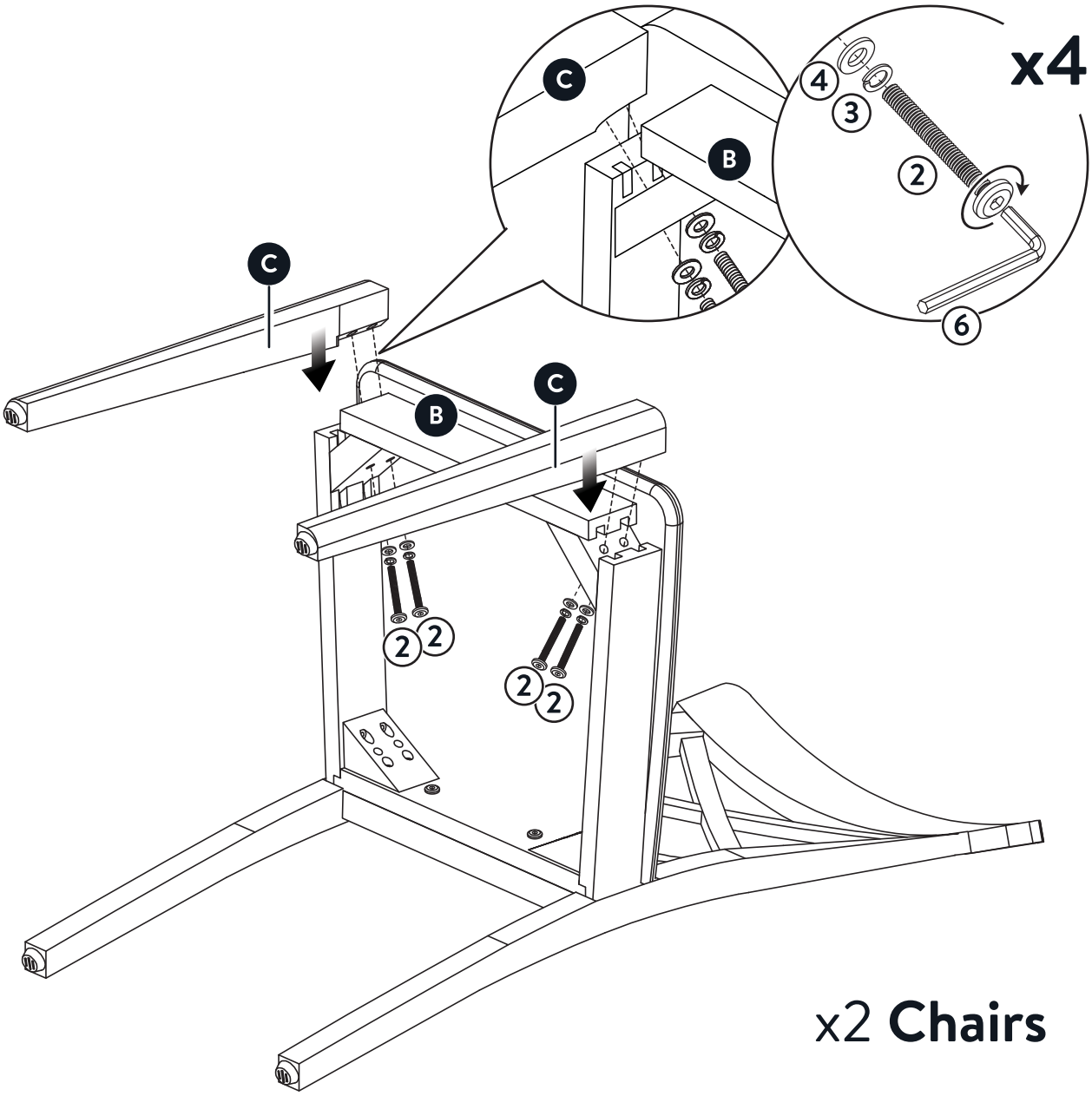

REQUIRED

(C) Front Leg x2



(2) Bolt (Ø5/16" x 70mm) x4

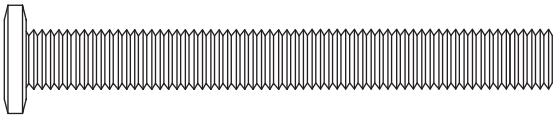

(3) Lock Washer x4

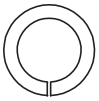

(4) Flat Washer x4

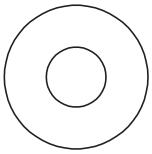

(6) Allen Wrench x1



4. FINAL ADJUSTMENTS & LEVELING

- Carefully turn the completely assembled dining chair over into its upright position.
- Place the chair in its intended location and check for stability. If your floor surface is slightly uneven, rotate the 4 pre-installed adjustable levelers located at the bottom edges of the legs until the chair sits perfectly level and balanced without any wobbling.

Repeat the procedure to assemble the remaining Chair.

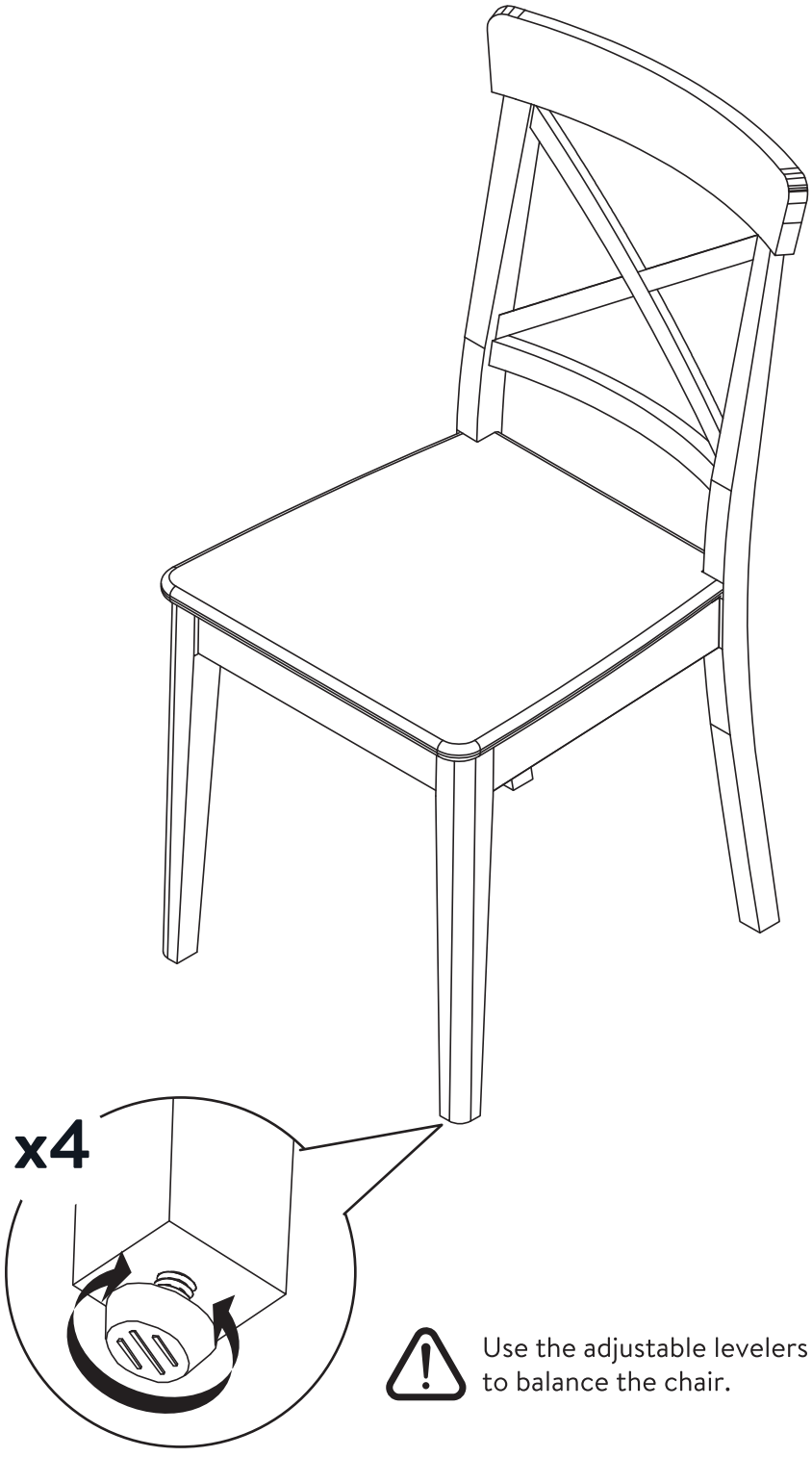

x2 **Chairs**

Use the adjustable levelers to balance the chair.

Cleaning & Care

CLEANING

- Clean the product with a soft cloth.
- Do not use harsh chemicals or abrasive cleaners.

CARE

- Do not allow children to climb, jump or play on the chairs.
- Move the chairs carefully. To prevent damage to the legs or floor, always lift the chairs when moving it. Never push or drag it.

Warranty

1 YEAR LIMITED WARRANTY
COVERING DEFECTIVE PARTS

Contact Manufacturer for Additional Information

- Should this product be defective in workmanship, materials or fail under normal use, we will send replacement parts for up to one (1) year from the date of purchase.
- The furniture product is designed to meet your highest expectations.
- This warranty gives you specific legal rights and you may also have other rights which vary from State to State.
- The warranty applies to Walmart customer who purchased the product from Walmart stores or Walmart.com with proof of purchase only.
- If you have any question regarding assembly, please call our toll-free number for assistance. **DO NOT RETURN THE PRODUCT TO THE STORE!** , individual stores do not stock parts.
- If a part is missing or damaged, please call **1-877-637-3590** or send e-mail to **asprod2015@gmail.com** and have your instructions, parts list ready to provide the model name, part name.
- Parts will be shipped FREE of charge within 90 days of the purchase with proof of purchase.
- Additional parts are available for a fee.

Specifications

Product Description: Mainstays Farmhouse Dining Chairs, Set of 2

Product Size: 17.6 in W x 20.9 in D x 35.0 in H (44.8 cm x 53.2 cm x 88.8 cm)

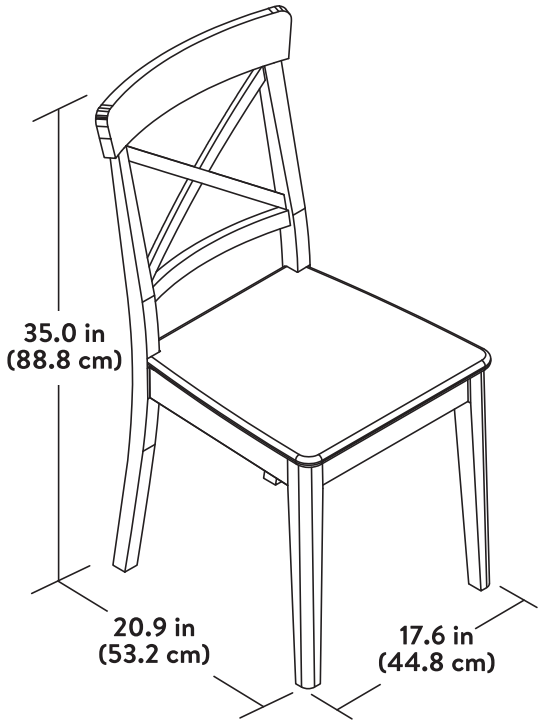

Replacement Parts

Model No.: MS3602125171005 (Black)

IF YOU NEED TO ORDER REPLACEMENT PARTS, PLEASE USE THE LIST BELOW.

- Please email photos of the defect and proof of purchase to: **asprod2015@gmail.com**
- Replacement parts will be shipped FREE of charge within 90 days from the date of purchase (proof of purchase required).
- Spare parts and after-sales service are only available for purchases made at **Walmart stores** or **Walmart.com**.



Hardware

1. Wooden Dowel (Ø10 x 30mm)
2. Bolt (Ø5/16" x 70mm)
3. Lock Washer (Ø12mm)
4. Flat Washer (Ø19mm)
5. Bolt (Ø5/16" x 35mm)
6. Allen Wrench (M4)

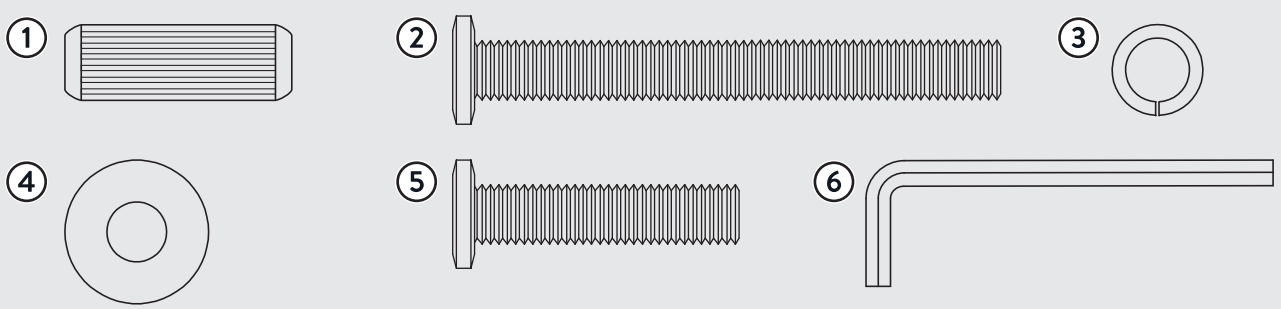

Parts

- A Back Leg
- C Front Leg
- B Seat



Manufactured in Vietnam for Walmart Inc.

MAINSTAYS®

GUÍA DEL USUARIO
MAINSTAYS SILLAS DE COMEDOR FARMHOUSE, JUEGO DE 2

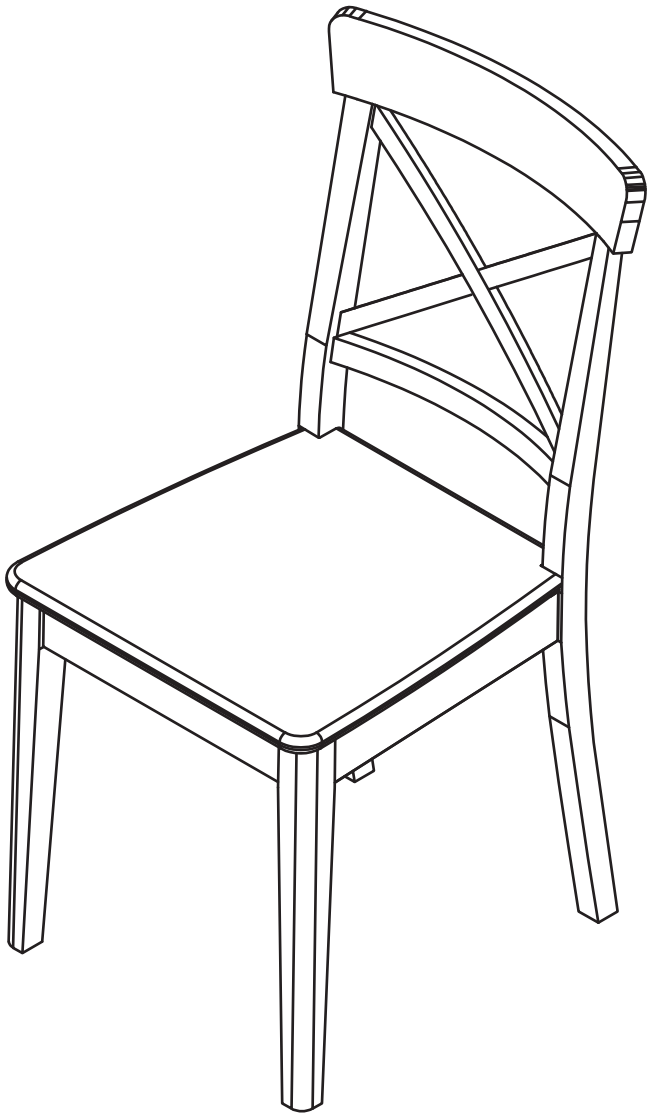

¡NO DEVUELVA ESTE PRODUCTO A LA TIENDA! Para asistencia con el producto y piezas faltantes o de repuesto: **ESTAMOS PARA AYUDARLE** **1-877-637-3590** Lunes a viernes | 9:00 a. m. - 5:00 p. m. EST	**¡ESTA GUÍA CONTIENE INFORMACIÓN DE SEGURIDAD IMPORTANTE!** ¡POR FAVOR LEA Y CONSERVE PARA FUTURAS CONSULTAS!
Encuentre más en **Walmart.com**	
Fabricado por Saigon Furniture Company Limited Modelo N.°: MS3602125171005 (Negro) Número de lote: _____ Fecha de compra:___/___/___	

Contenido e Información

CONTENIDO E INFORMACIÓN. 2
VISTA GENERAL. 3
PRECAUCIONES DE SEGURIDAD 3
DESCRIPCIÓN DEL MODELO. 4
Preparación 4
Herramientas necesarias 4
Herrajes 4
Lista de piezas 5
Diagrama de piezas 5
ENSAMBLE 6-9
LIMPIEZA Y CUIDADO 10
GARANTÍA. 10
ESPECIFICACIONES 10
PIEZAS DE REPUESTO 11

Vista General

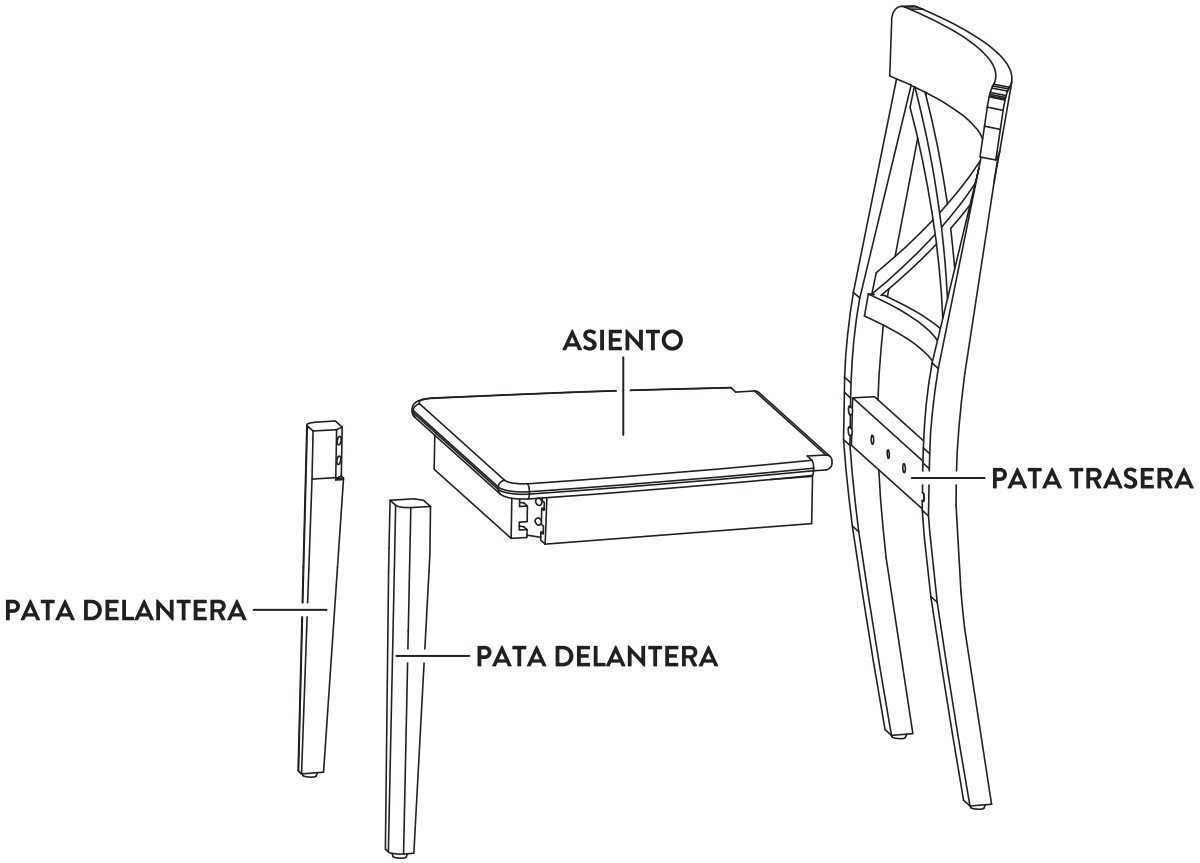

Precauciones de seguridad

⚠ ¡ADVERTENCIA!

No se debe exceder la capacidad de carga máxima indicada a continuación. ¡Exceder la capacidad de carga puede provocar el colapso del mueble y posibles lesiones!

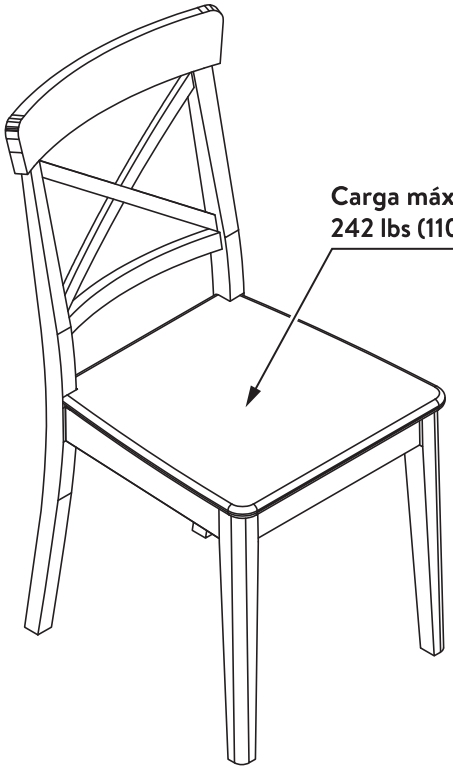

INFORMACIÓN IMPORTANTE DE SEGURIDAD

ESTE FOLLETO DE INSTRUCCIONES CONTIENE INFORMACIÓN DE SEGURIDAD IMPORTANTE. POR FAVOR, LEA Y CONSÉRVELO PARA REFERENCIA FUTURA.

- Lea y comprenda todos los pasos cuidadosamente antes de comenzar.
- Siga los pasos en el orden correcto para evitar dificultades o daños a las piezas durante el ensamble. Si no se sigue el orden correcto en cada paso, el ensamblaje será difícil y puede provocar daños.
- Asegúrese de que todas las piezas estén incluidas. La mayoría de los componentes están etiquetados con una calcomanía removible.
- Trabaje en un área espaciosa, preferiblemente sobre una superficie alfombrada, cerca de donde se utilizará la unidad.
- Por favor, espere hasta que todos los pasos estén completados antes de apretar los pernos completamente.
- Asegúrese de que todos los pernos estén bien apretados antes de usar la unidad.

Descripción del modelo

PREPARACIÓN	HERRAMIENTAS NECESARIAS
	 (6) Llave Allen (M4) (incluida)

HERRAJES

Pieza	Descripción	Ilustración	Cant.
1	Tarugo de madera (Ø10 x 30mm)	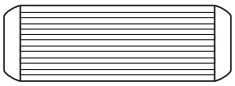	2
2	Perno (Ø5/16" x 70mm)	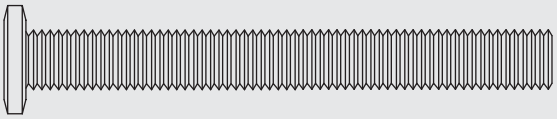	16
3	Arandela de presión (Ø12mm)	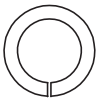	20
4	Arandela plana (Ø19mm)		20
5	Perno (Ø5/16" x 35mm)	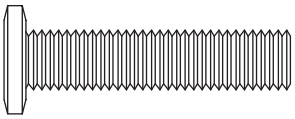	4
6	Llave Allen (M4)	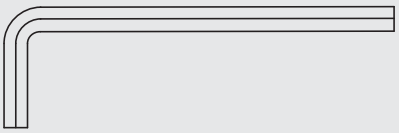	1

Descripción del modelo

LISTA DE PIEZAS

Pieza	Descripción	Cant.
A	Pata trasera	2
B	Asiento	2

Pieza	Descripción	Cant.
C	Pata delantera	4

DIAGRAMA DE PIEZAS

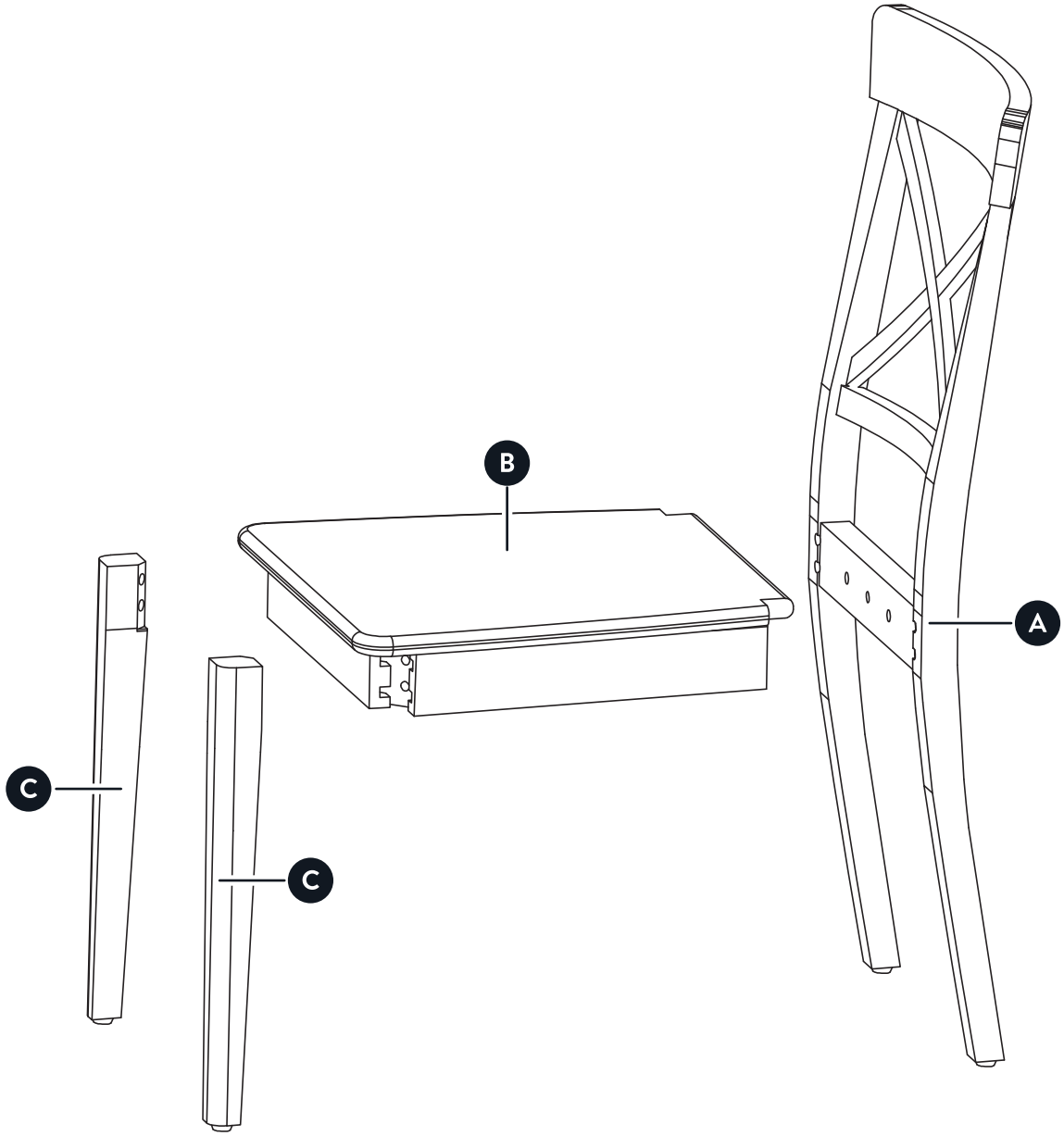

VERIFIQUE QUE TODAS LAS PIEZAS Y HERRAJES ESTÉN PRESENTES ANTES DE COMENZAR

Ensamble

1. CÓMO COLOCAR EL ASIENTO

- Coloque la pata trasera (A) boca abajo sobre una superficie limpia y plana.
- Inserte el tarugo de madera (1) en el orificio pretaladrado de la pata trasera (A).
- Alinee y coloque el asiento (B) en la pata trasera (A) utilizando los pernos (2), las arandelas de presión (3) y las arandelas planas (4). Apriete ligeramente los pernos (2) (aproximadamente al 80%) con la llave Allen (6) incluida.

IMPORTANTE: No apriete por completo los pernos (2) hasta que todas las piezas estén en su lugar y se haya completado el Paso 2.



No utilice herramientas eléctricas para el ensamble de muebles. Las herramientas eléctricas aumentan el riesgo de un ajuste excesivo, lo que puede provocar que la madera se parta o se agriete.



(6) Llave Allen x1
(incluida)

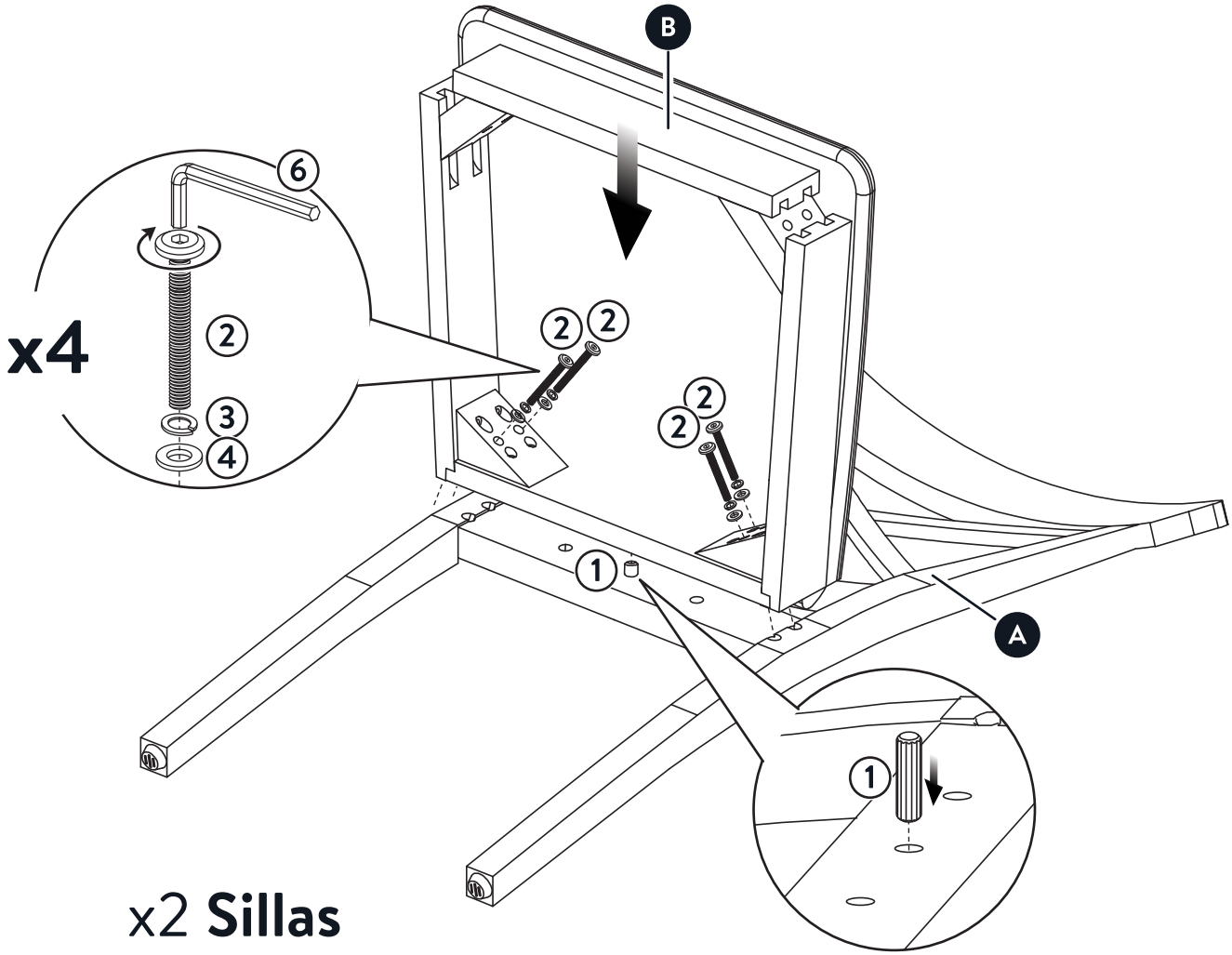

x2 **Sillas**

REQUERIDO

(A) Pata trasera x1

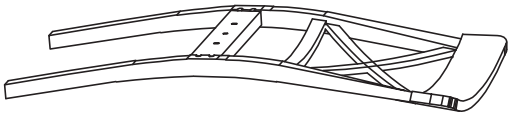

(1) Tarugo de madera x1

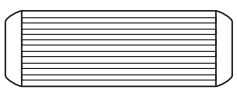

(3) Arandela de presión x4

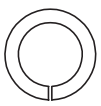

(B) Asiento x1

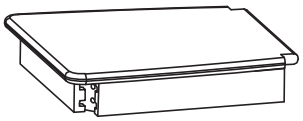

(2) Perno (Ø5/16" x 70mm) x4

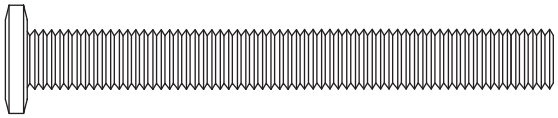

(4) Arandela plana x4

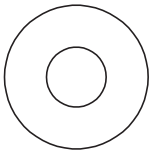

2. CÓMO ASEGURAR EL ASIENTO

- Asegure el asiento (B) y la pata trasera (A) utilizando los pernos (5), las arandelas de presión (3) y las arandelas planas (4).
- Apriete los pernos (5) con la llave Allen (6).
- Luego, apriete por completo los pernos (2) instalados en el paso anterior con la llave Allen (6).

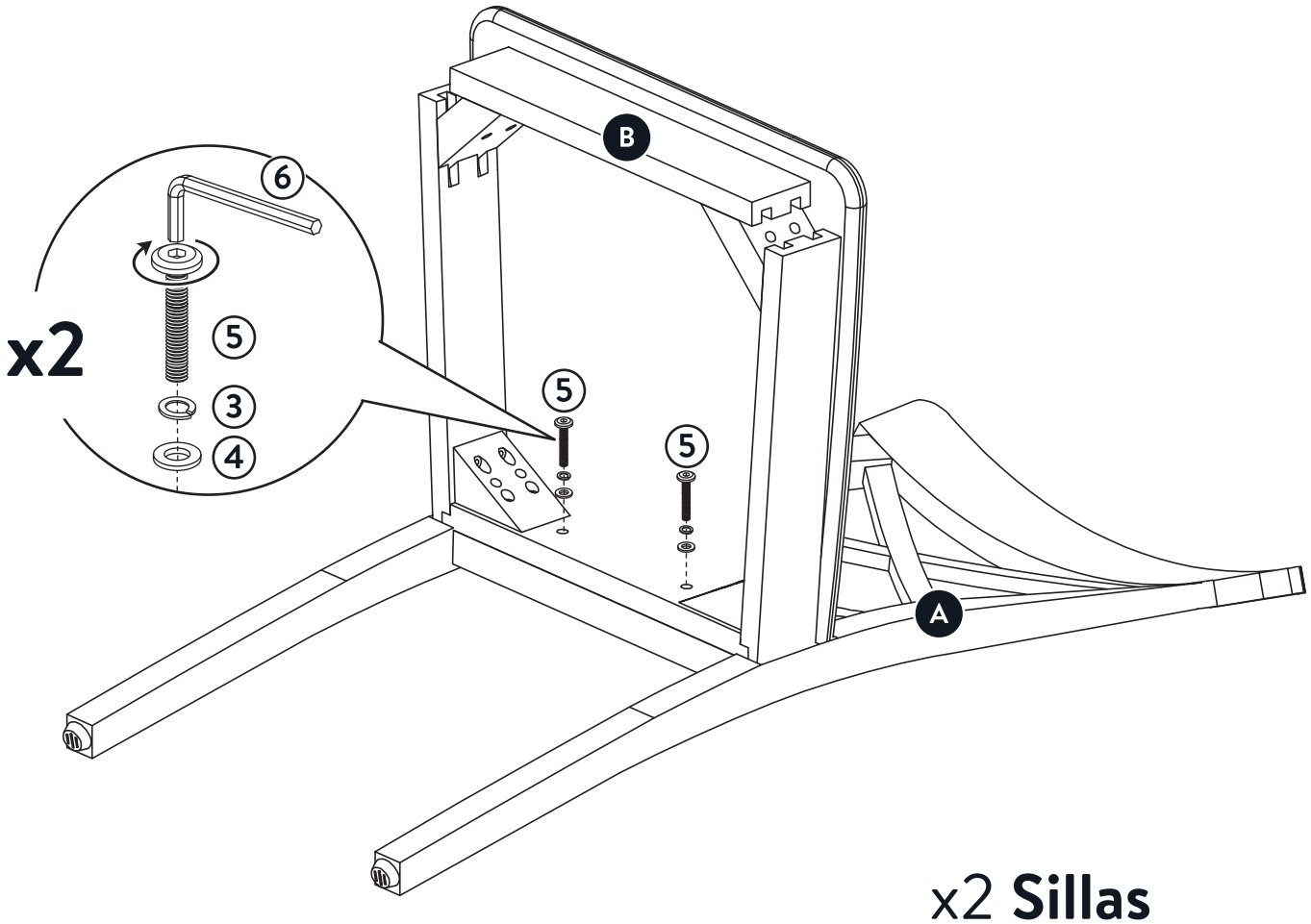

x2 **Sillas**

REQUERIDO

(5) Perno (Ø5/16" x 35mm) x2

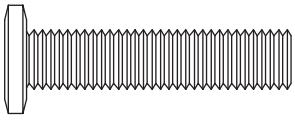

(3) Arandela de presión x2

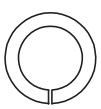

(4) Arandela plana x2

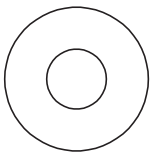

(6) Llave Allen (M4) x1



3. CÓMO COLOCAR LAS PATAS DELANTERAS

- Alinee y coloque las patas delanteras (C) en las esquinas del asiento utilizando los pernos (2), las arandelas de presión (3) y las arandelas planas (4).
- Apriete todos los pernos con la llave Allen (6).

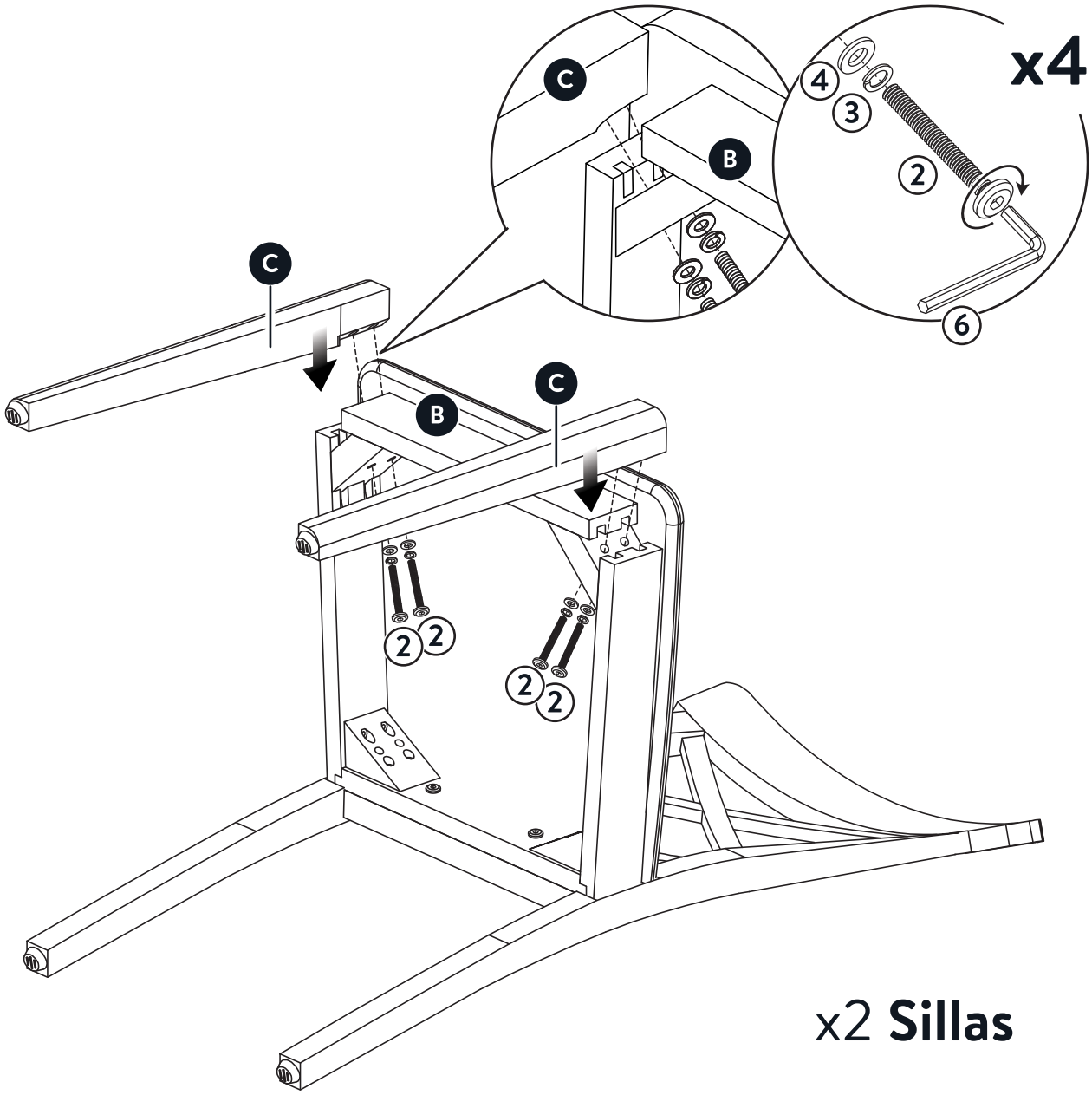

x2 **Sillas**

REQUERIDO

(C) Pata delantera x2



(2) Perno (Ø5/16" x 70mm) x4

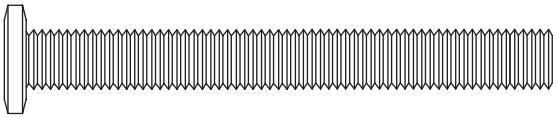

(3) Arandela de presión x4

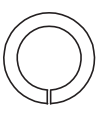

(4) Arandela plana x4

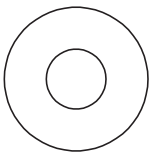

(6) Llave Allen x1



4. AJUSTES FINALES Y NIVELACIÓN

- Con cuidado, voltee la silla de comedor completamente ensamblada para colocarla en posición vertical.
- Coloque la silla en el lugar deseado y verifique su estabilidad. Si la superficie del piso está ligeramente irregular, gire los 4 niveladores ajustables preinstalados en los extremos inferiores de las patas hasta que la silla quede perfectamente nivelada y equilibrada, sin tambalearse.

Repita el procedimiento para ensamblar la silla restante.

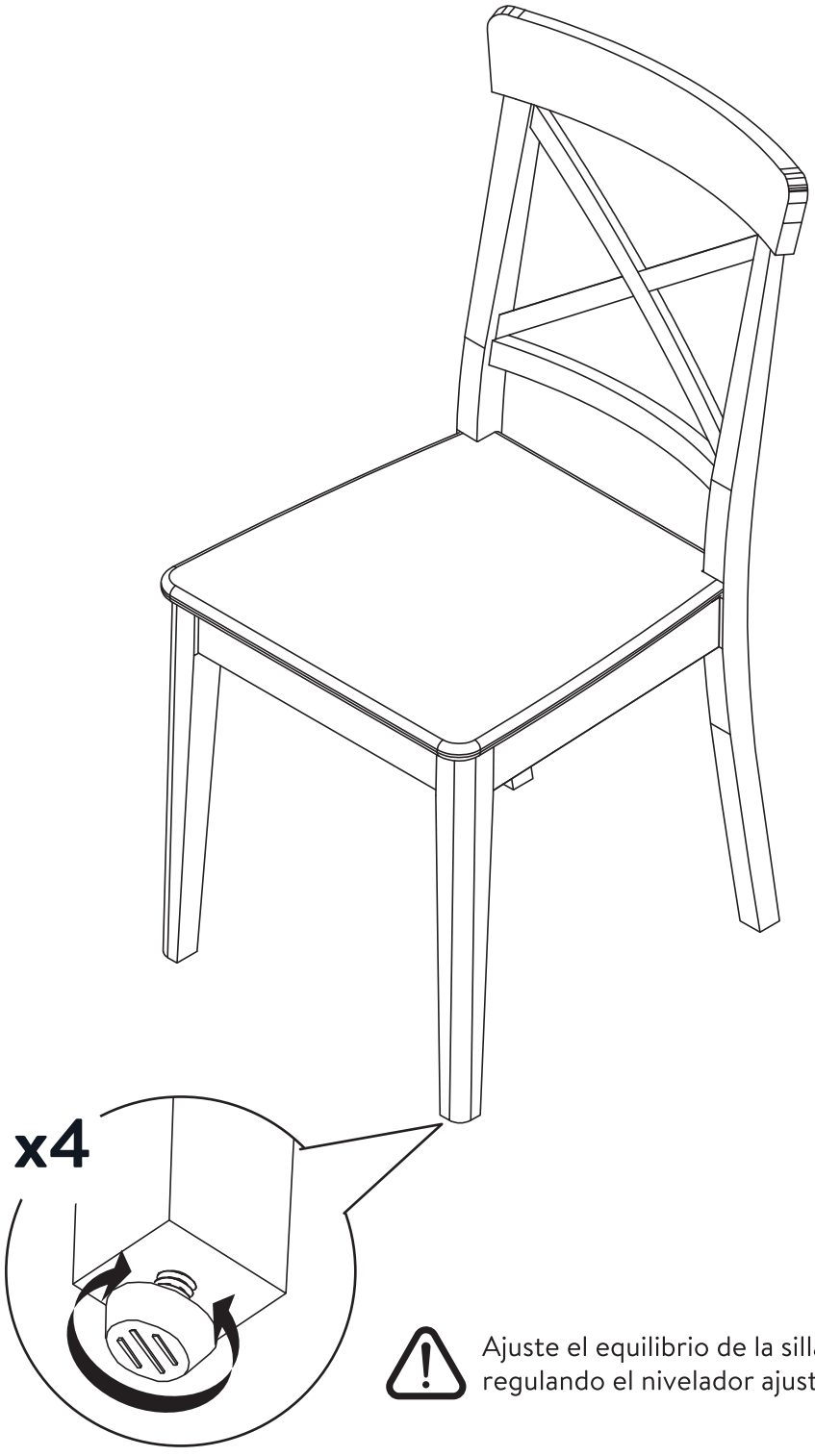

x2 **Sillas**

Ajuste el equilibrio de la silla regulando el nivelador ajustable.

Limpieza y Cuidado

LIMPIEZA

- Limpie el producto con un paño suave.
- No utilice productos químicos agresivos ni limpiadores abrasivos.

CUIDADO

- No permita que los niños se suban, brinquen o jueguen en las sillas.
- Mueva las sillas con cuidado. Para evitar daños en las patas o el piso, levante siempre las sillas al moverlas. Nunca las empuje ni las arrastre.

Garantía

1 AÑO DE GARANTÍA LIMITADA
COBERTURA DE PIEZAS DEFECTUOSAS

Comuníquese con el fabricante para obtener información adicional

- Si este producto presenta defectos de mano de obra o materiales, o si falla bajo un uso normal, enviaremos piezas de repuesto por un período de hasta un (1) año a partir de la fecha de compra.
- Este mueble está diseñado para cumplir con sus más altas expectativas.
- Esta garantía le otorga derechos legales específicos y usted también puede tener otros derechos que varían de un estado a otro.
- La garantía se aplica únicamente a los clientes de Walmart que hayan comprado el producto en las tiendas Walmart o en Walmart.com con el comprobante de compra.
- Si tiene alguna pregunta sobre el ensamble, llame a nuestro número gratuito para recibir asistencia. **¡NO DEVUELVA EL PRODUCTO A LA TIENDA!**, las tiendas individuales no cuentan con existencias de piezas.
- Si falta alguna pieza o está dañada, llame al 1-877-637-3590 o envíe un correo electrónico a **asprod2015@gmail.com**. Tenga a mano sus instrucciones y la lista de piezas para proporcionar el nombre del modelo y el nombre de la pieza.
- Las piezas se enviarán SIN COSTO dentro de los 90 días posteriores a la compra con el comprobante de compra.
- Las piezas adicionales están disponibles por un cargo adicional.

Especificaciones

Descripción del producto: Mainstays Sillas de comedor Farmhouse, juego de 2

Tamaño del producto: 17.6 in x 20.9 in x 35.0 in (44.8 cm x 53.2 cm x 88.8 cm)

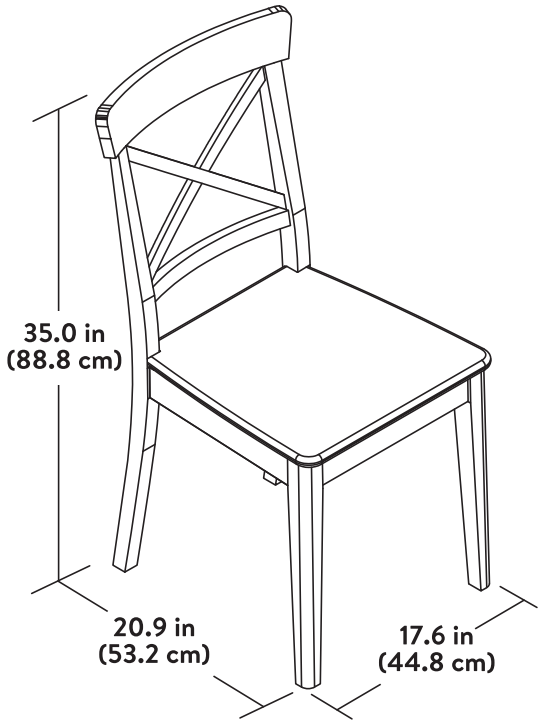

Piezas de repuesto

Modelo #: MS3602125171005 (Negro)

SI NECESITA PEDIR PIEZAS DE REPUESTO, UTILICE LA SIGUIENTE LISTA.

- Por favor, envíe fotos del defecto y el comprobante de compra a: **asprod2015@gmail.com**.
- Las piezas de repuesto se enviarán GRATIS dentro de los 90 días a partir de la fecha de compra (se requiere comprobante de compra).
- Las piezas de repuesto y el servicio posventa solo están disponibles para las compras realizadas en las tiendas Walmart o en Walmart.com.



Piezas

A Pata trasera	C Pata delantera
B Asiento	

Herrajes

1 Tarugo de madera (Ø10 x 30mm)	4 Arandela plana (Ø19mm)
2 Perno (Ø5/16" x 70mm)	5 Perno (Ø5/16" x 35mm)
3 Arandela de presión (Ø12mm)	6 Llave Allen (M4)

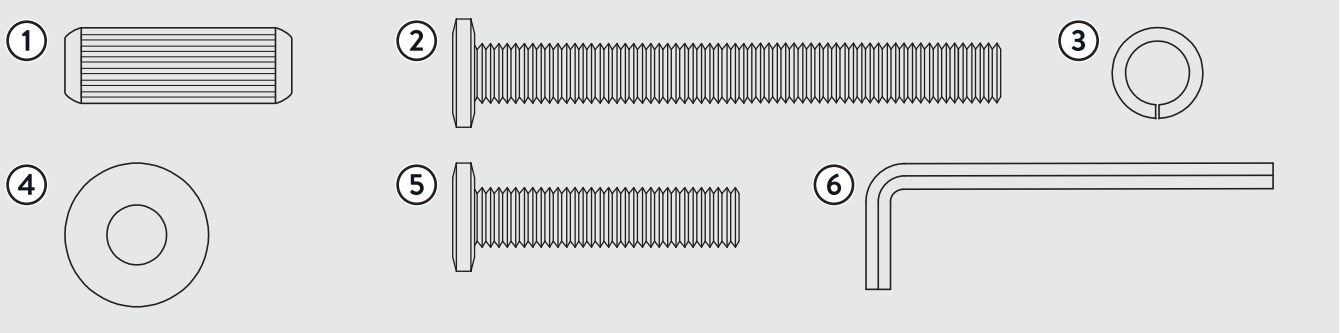

MAINSTAYS®

Fabricado en Vietnam para Walmart Inc.