MAINSTAYS®

USER GUIDE
MAINSTAYS DOWEL COUNTER STOOLS, SET OF 2

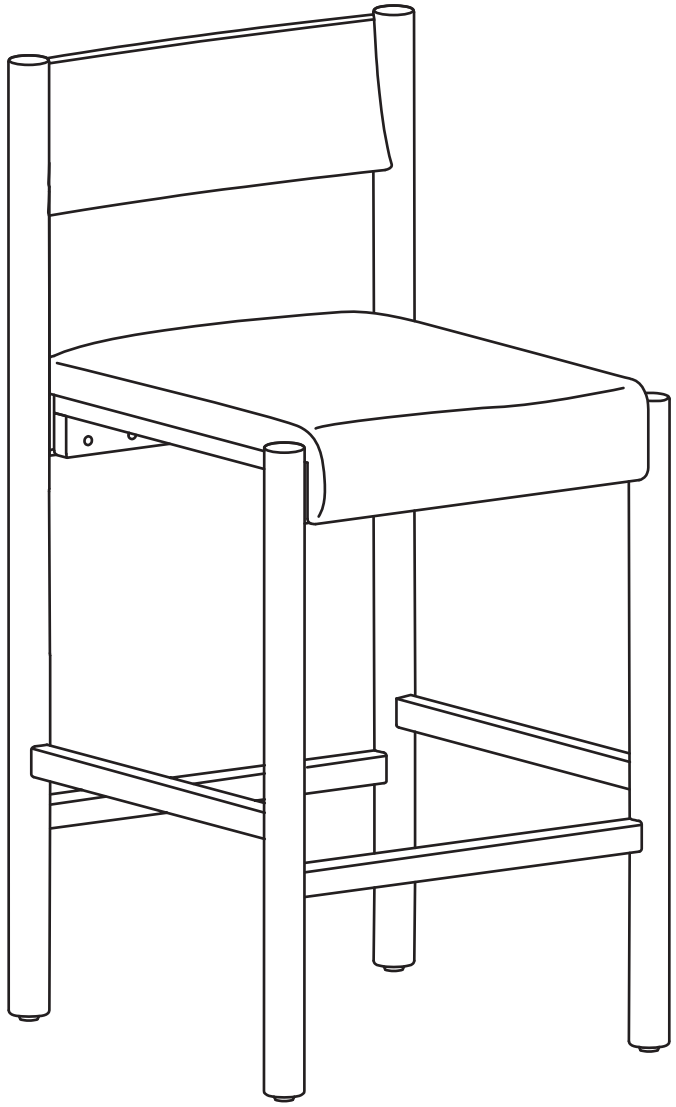

DO NOT RETURN TO THE STORE!
For product assistance &
missing or replacement parts:
WE CAN HELP
1-877-637-3590
Monday - Friday 9:00 am - 5:00 pm EST

THIS GUIDE CONTAINS IMPORTANT SAFETY INFORMATION!

PLEASE READ AND KEEP FOR FUTURE REFERENCE!

Find more at **Walmart.com**

Manufactured by Saigon Furniture Company Limited

Model No.:
MS3602125171004

Lot Number: _____
Date of Purchase: ___/___/___

Contents & Information

CONTENTS & INFORMATION 2
OVERVIEW 3
SAFETY PRECAUTIONS 3
MODEL DESCRIPTION 4
Setup 4
Tools Needed 4
Hardware 4
Parts List 5
Parts Diagram 5
ASSEMBLY 6-9
CLEANING & CARE 10
WARRANTY 10
SPECIFICATIONS 10
REPLACEMENT PARTS 11

Overview

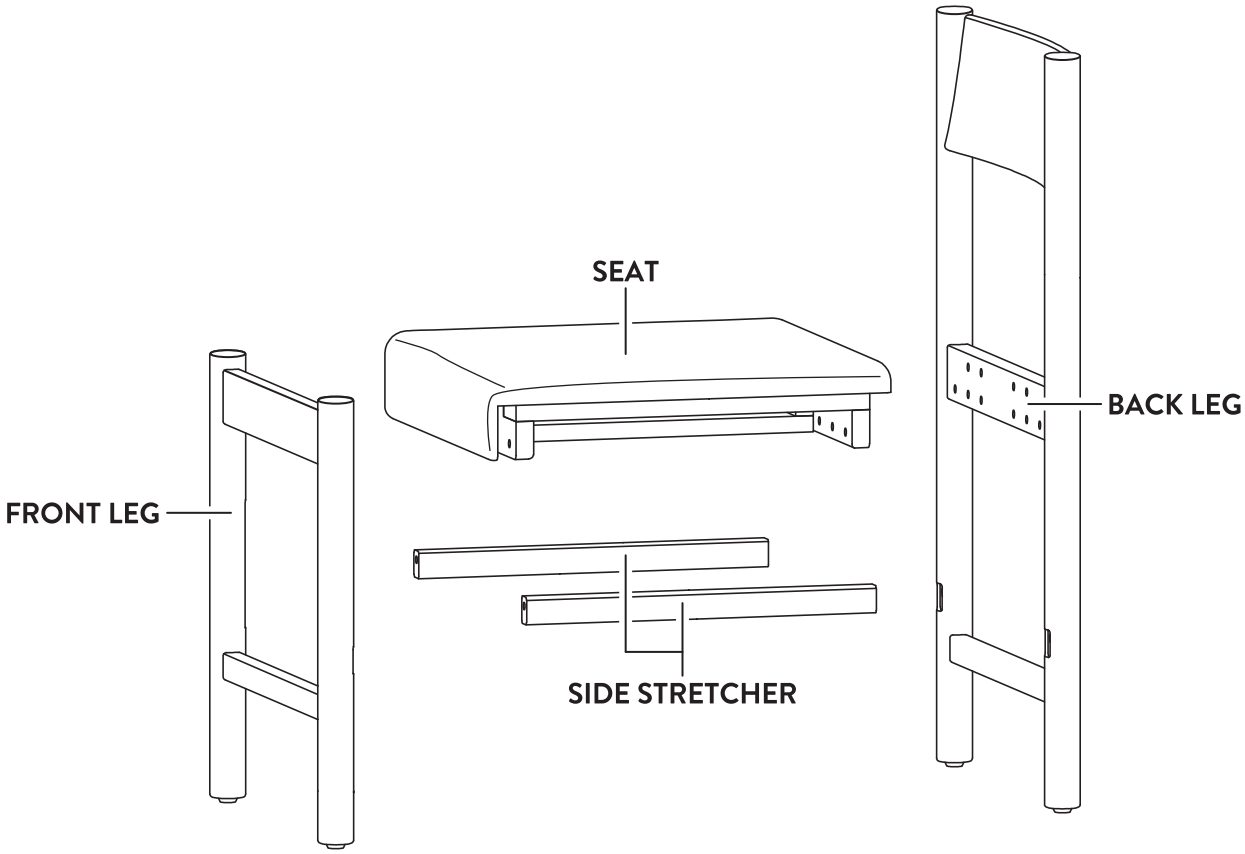

Safety Precautions

⚠ WARNING

The maximum load capacity as listed below may not be exceeded. Exceeding load capacity may result in collapse and possible injury!

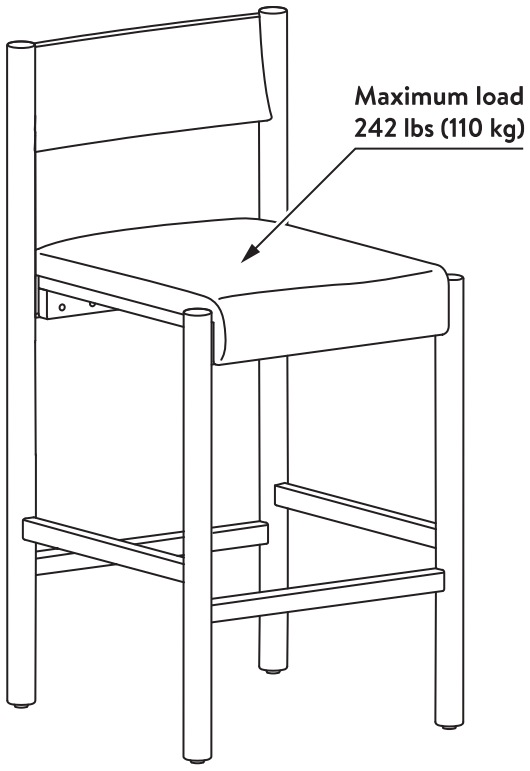

IMPORTANT SAFETY INFORMATION

THIS INSTRUCTION BOOKLET CONTAINS IMPORTANT SAFETY INFORMATION. PLEASE READ AND KEEP FOR FUTURE REFERENCE.

- Read and understand all the steps carefully before starting.
- Please follow the steps in the correct orders to avoid difficulties or damages to the parts during assembly. If each step is not followed in the correct order the assembly will be difficult and may result in damages.
- Make sure all the parts are included. Most component parts are labeled with a removable sticker.
- Work in a spacious area, preferably on a carpeted surface, near where the unit will be used.
- Please wait until all steps are completed before tightening bolts.
- Please make sure all bolts are tightly fastened before the unit is used.

Model Description

SETUP	TOOLS NEEDED
	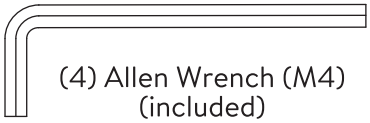 (4) Allen Wrench (M4) (included)

HARDWARE

Part	Description	Picture	Qty
1	Bolt (Ø1/4" x 35mm)	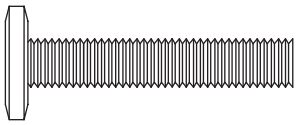	48
2	Lock Washer (Ø10mm)		40
3	Flat Washer (Ø19mm)	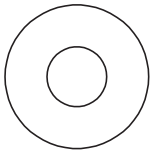	40
4	Allen Wrench (M4)	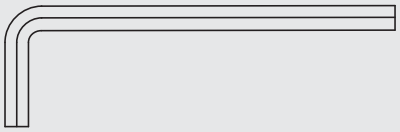	1

Model Description

PARTS LIST

Part	Description	Qty
A	Seat	2
B	Front Leg	2

Part	Description	Qty
C	Back Leg	2
D	Side Stretcher	4

PARTS DIAGRAM

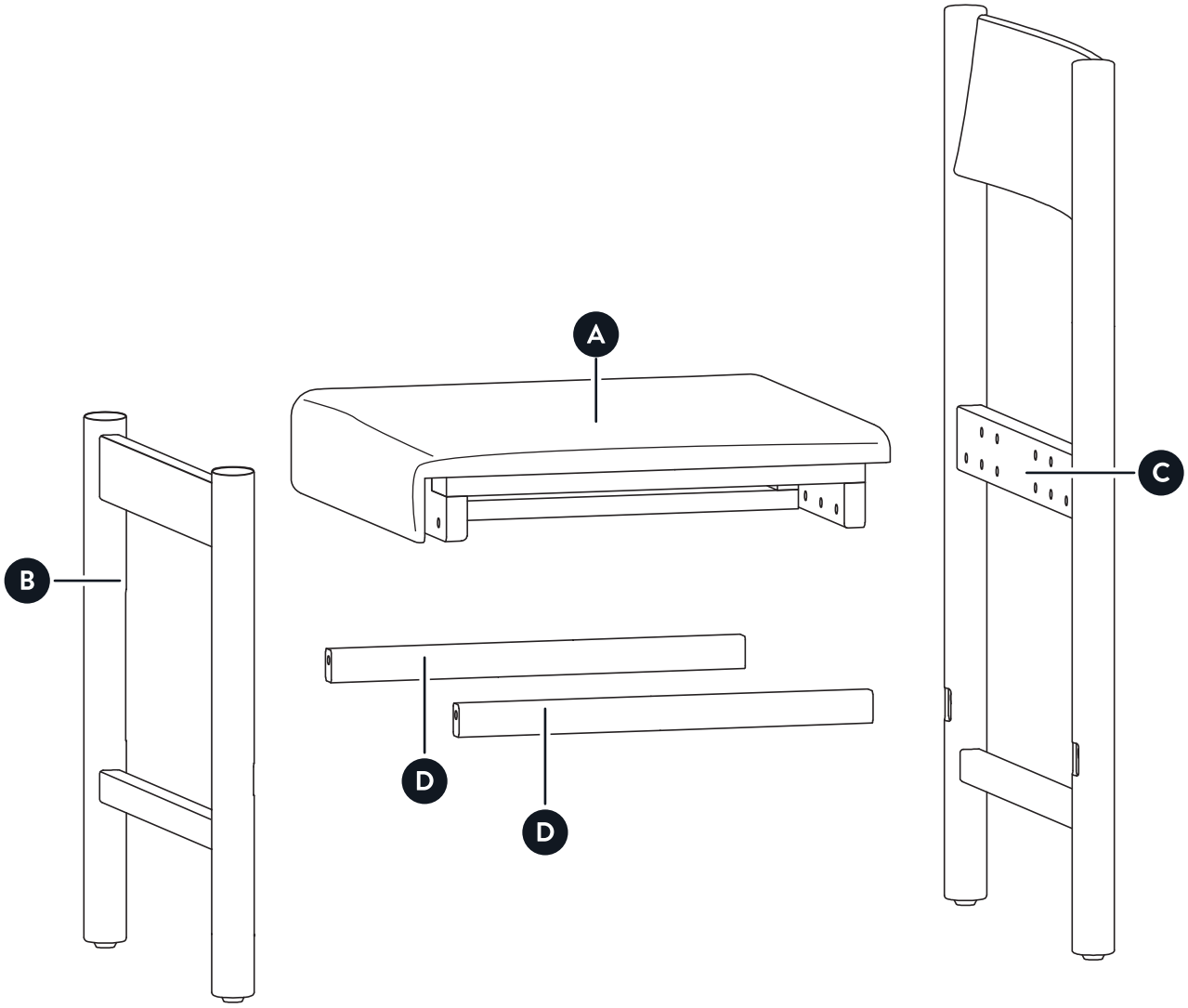

PLEASE CHECK THAT ALL COMPONENTS ARE PRESENT BEFORE STARTING ASSEMBLY

Assembly

1. ATTACHING THE FRONT LEG

1. Place the **Seat (A)** upside down on a clean and flat surface.
   Insert the **Front Leg (B)** to the slot of the **Seat (A)**, Figure 1.1
2. And then secure them using **Bolts (1)**, **Lock Washers (2)**, and **Flat Washers (3)**.
   Loosely tighten the **Bolts (1)** (to about 80%) using the provided **Allen Wrench (4)**, Figure 1.2

Do not use power tools for furniture assembly. Power tools increase the risk of over tightening which lead to splitting or cracking the wood.

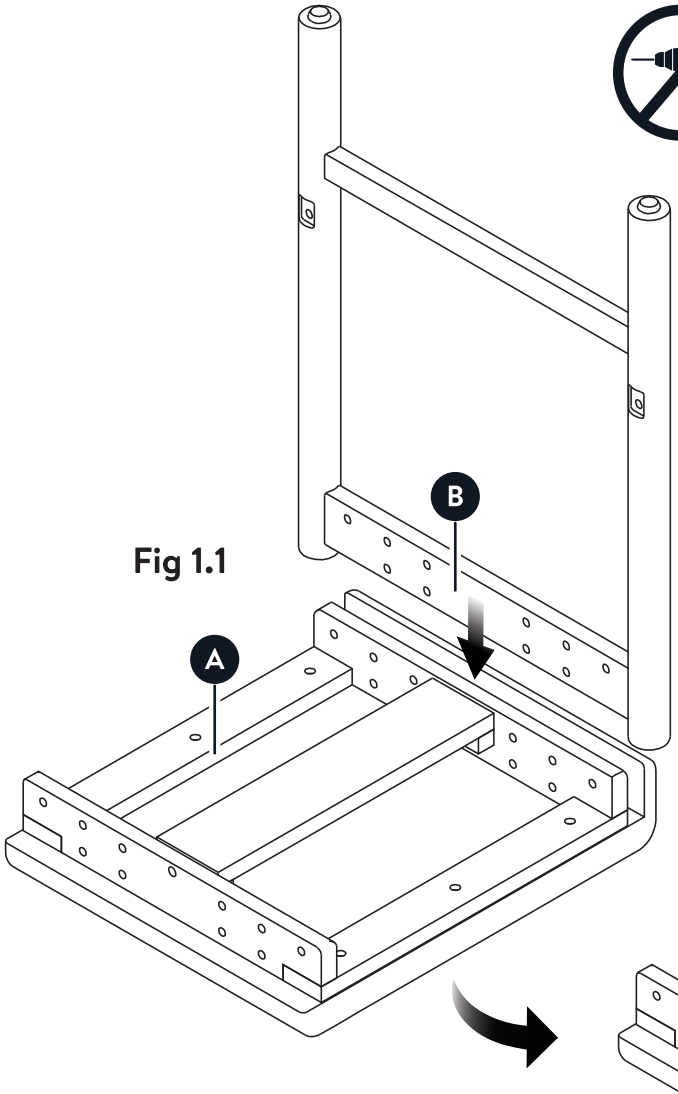

Fig 1.1

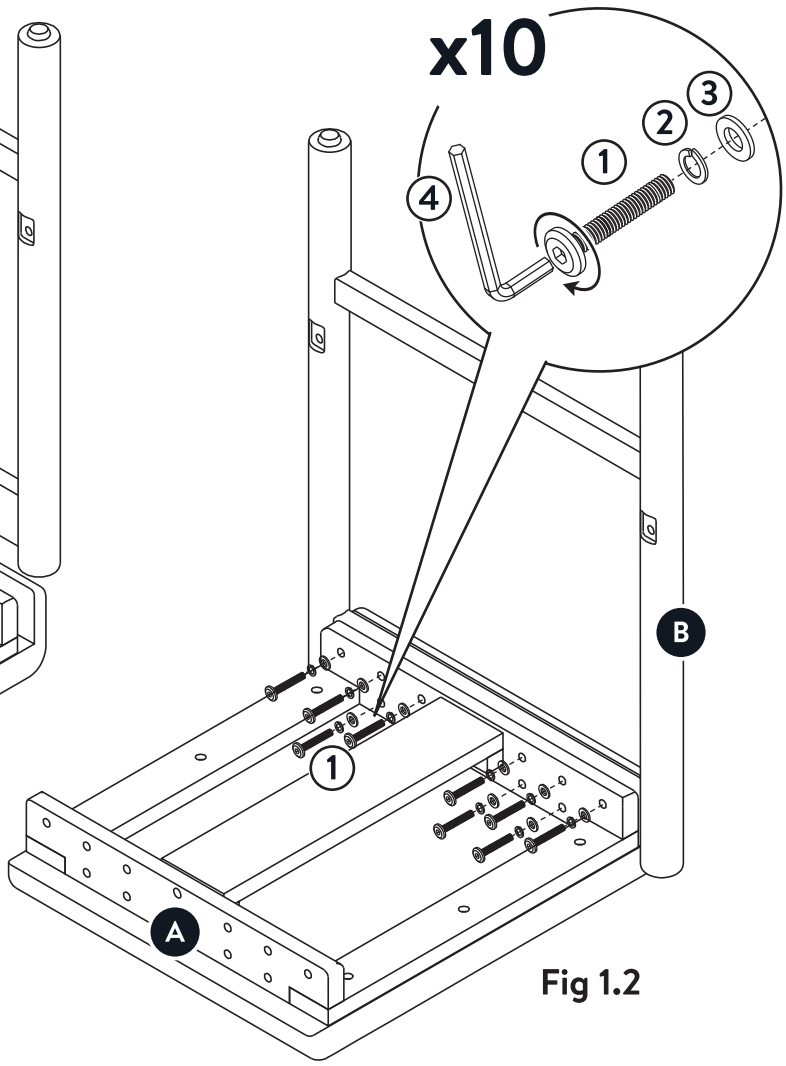

Fig 1.2

x2 Counter Stools

REQUIRED

(A) Seat x1



(B) Front Leg x1

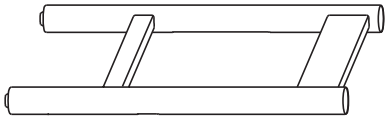

(1) Bolt (Ø1/4" x 35mm) x10

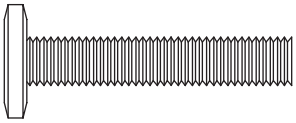

(3) Flat Washer (Ø19mm) x10

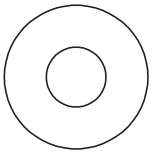

(2) Lock Washer (Ø10mm) x10

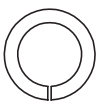

(4) Allen Wrench x1



2. ATTACHING THE SIDE STRETCHERS & SEAT

- Place the **Back Leg (C)** on a clean and flat surface.
- Attach the **Side Stretchers (D)** to the **Back Leg (C)**, then attach the assembled seat & front leg (A, B) to the **Back Leg (C)** and other end of the **Stretchers (D)**.

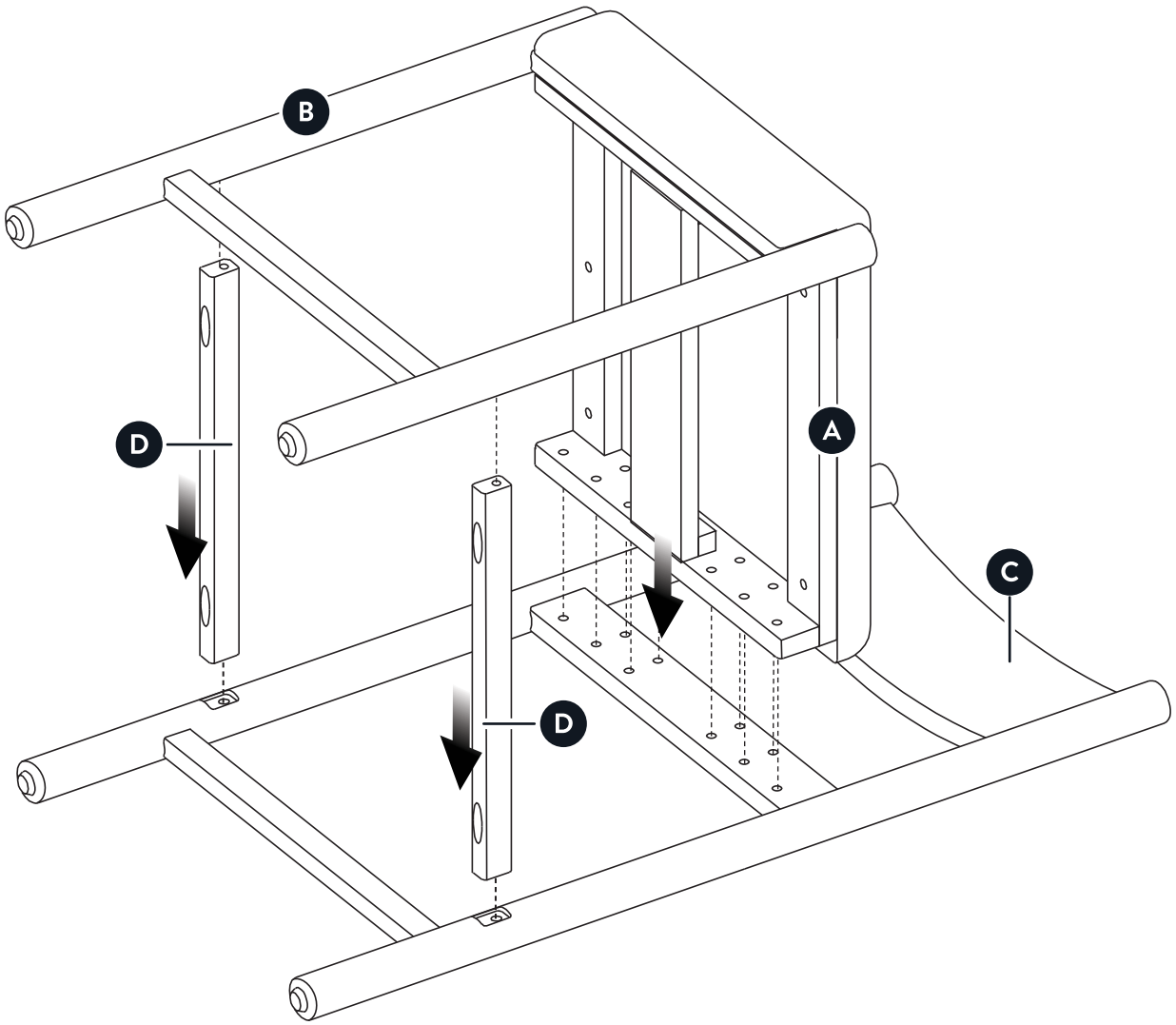

x2 **Counter Stools**

REQUIRED

(C) Back Leg x1

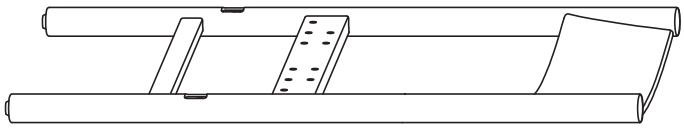

(D) Side Stretcher x2

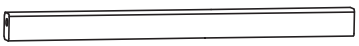

3. SECURING THE SEAT

- Secure the **Seat (A)** and the **Back Leg (C)** using **Bolts (1)**, **Lock Washers (2)** and **Flat Washers (3)**.
- Loosely tighten the **Bolts (1)** (to about 80%) using the **Allen Wrench (4)**.

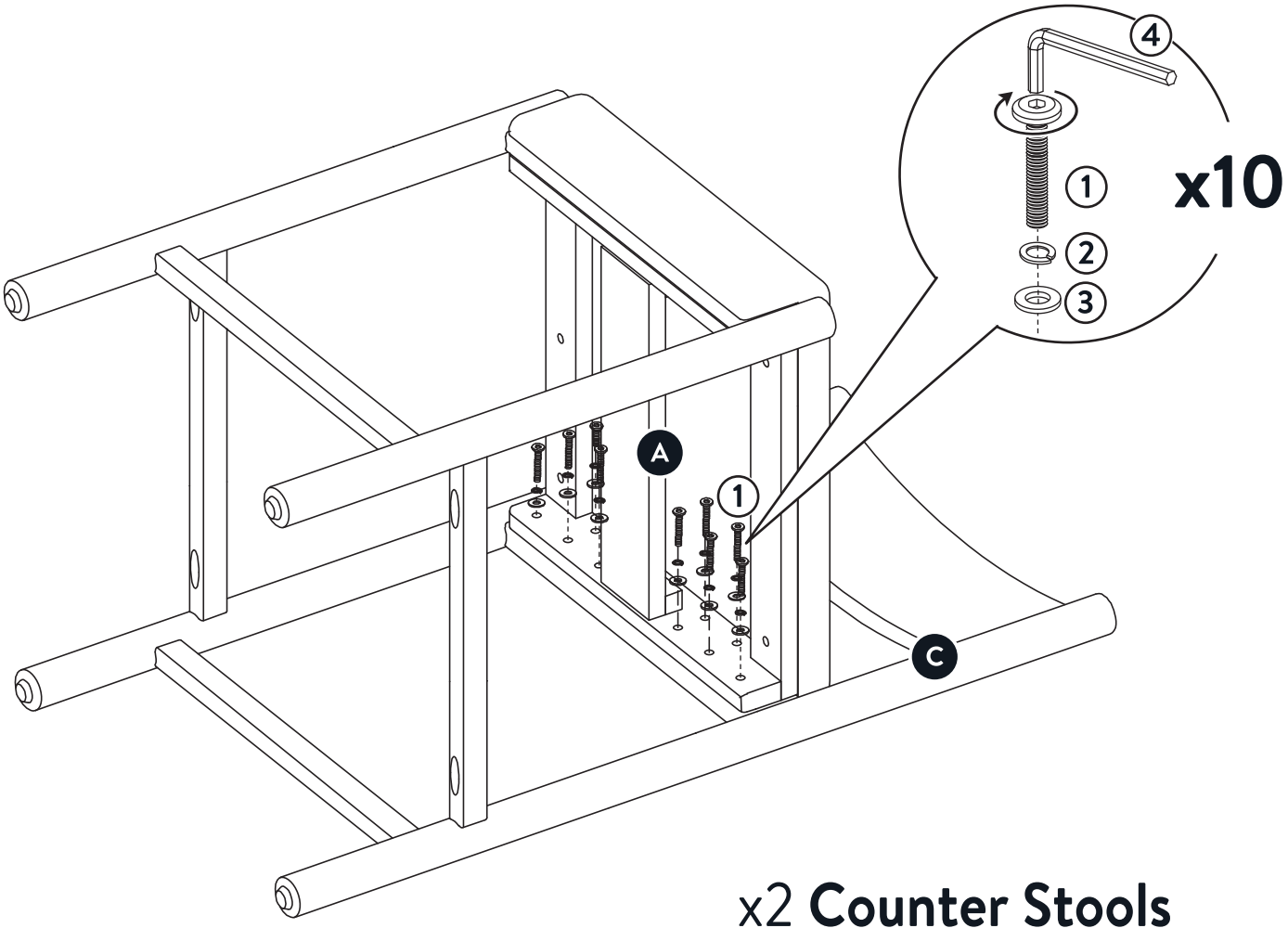

x2 **Counter Stools**

REQUIRED

(1) Bolt (Ø1/4" x 35mm) x10

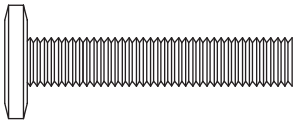

(2) Lock Washer (Ø10mm) x10



(3) Flat Washer (Ø19mm) x10

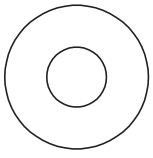

(4) Allen Wrench x1



4. SECURING THE SIDE STRETCHERS & FINAL ADJUSTMENTS

1. Secure the **Side Stretchers (D)** to the **Front Leg (B)** and the **Back Leg (C)** using **Bolts (1)**.
   Tighten all bolts with the **Allen Wrench (4)**, Fig 4.1.
   And then fully tighten the bolts (1) installed from the previous step.
2. Carefully turn the completely assembled counter stool over into its upright position, Fig 4.2.

Repeat the procedure to assemble the remaining Counter Stool.

Fig 4.1

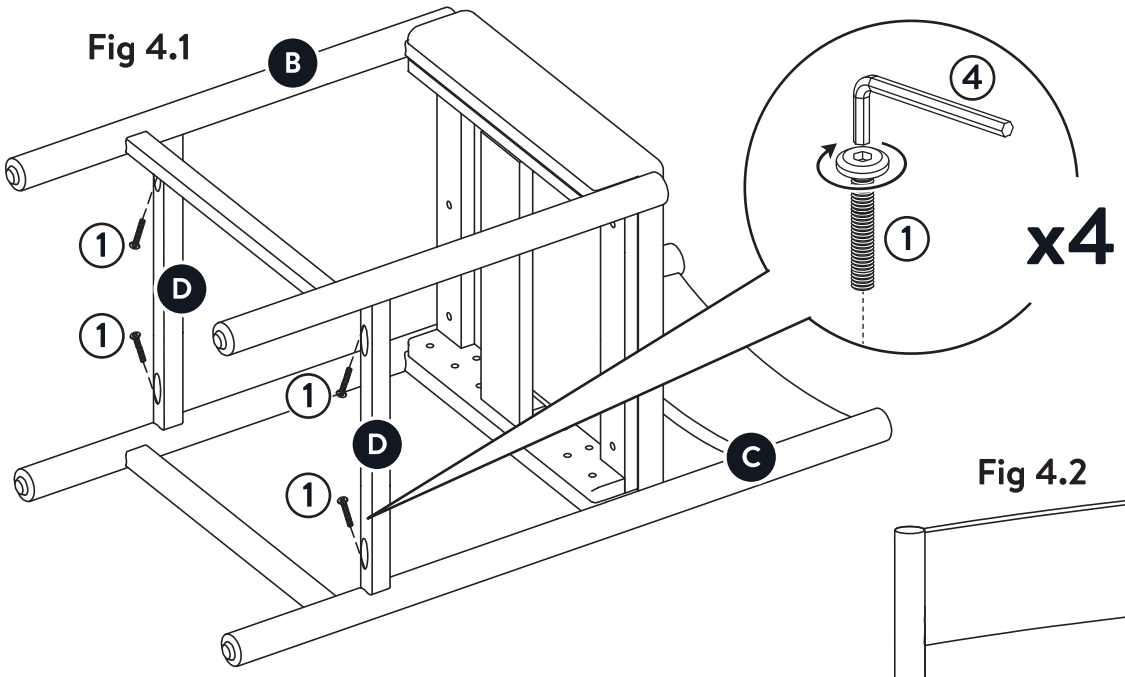

Fig 4.2

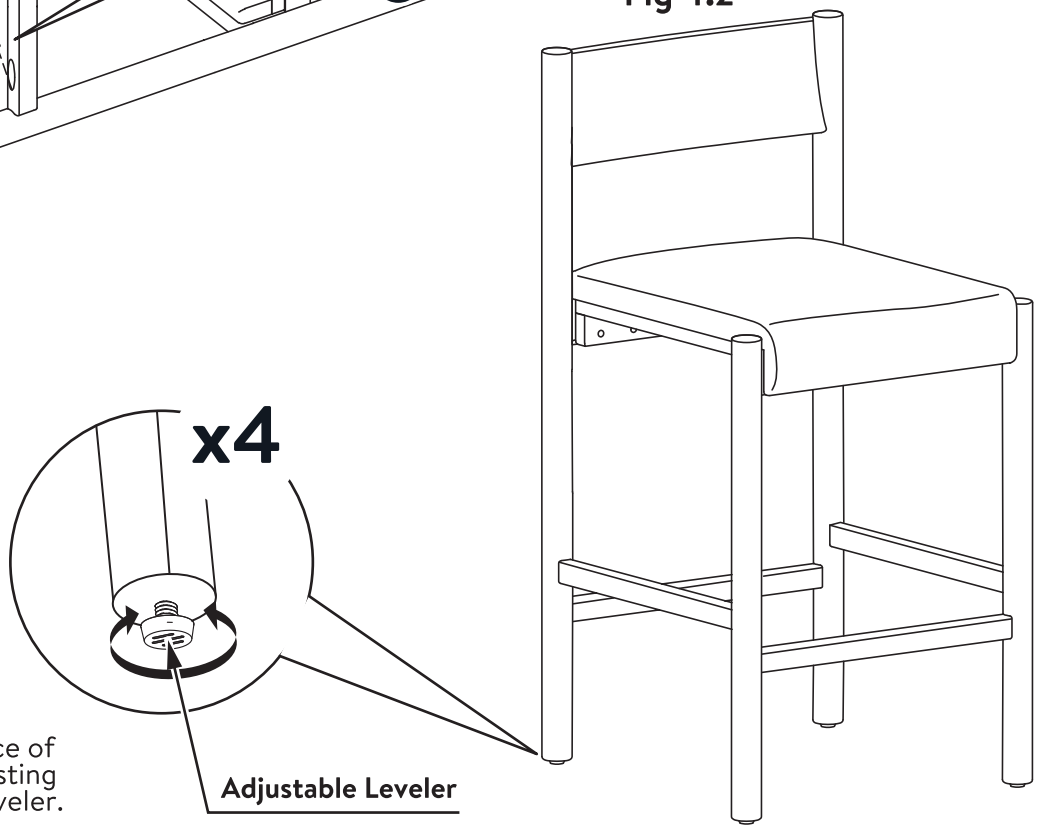

Adjust the balance of the chair by adjusting the adjustable leveler.

x2 **Counter Stools**

REQUIRED	
(1) Bolt (Ø1/4" x 35mm) x4	**(4) Allen Wrench** x1

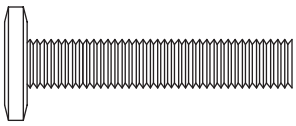



Cleaning & Care

CLEANING

- Clean the product with a soft cloth.
- Do not use harsh chemicals or abrasive cleaners.

CARE

- Do not allow children to climb, jump or play on the counter stools.
- Move the counter stools carefully. To prevent damage to the legs or floor, always lift the counter stools when moving it. Never push or drag it.

Warranty

1 YEAR LIMITED WARRANTY
COVERING DEFECTIVE PARTS

Contact Manufacturer for Additional Information

- Should this product be defective in workmanship, materials or fail under normal use, we will send replacement parts for up to one (1) year from the date of purchase.
- The furniture product is designed to meet your highest expectations.
- This warranty gives you specific legal rights and you may also have other rights which vary from State to State.
- The warranty applies to Walmart customer who purchased the product from Walmart stores or Walmart.com with proof of purchase only.
- If you have any question regarding assembly, please call our toll-free number for assistance. **DO NOT RETURN THE PRODUCT TO THE STORE!** , individual stores do not stock parts.
- If a part is missing or damaged, please call **1-877-637-3590** or send e-mail to **asprod2015@gmail.com** and have your instructions, parts list ready to provide the model name, part name.
- Parts will be shipped FREE of charge within 90 days of the purchase with proof of purchase.
- Additional parts are available for a fee.

Specifications

Product Description: Mainstays Dowel Counter Stools, Set of 2

Product Size: 18.5 in W x 20.4 in D x 36.0 in H (47.0 cm x 51.7 cm x 91.6 cm)

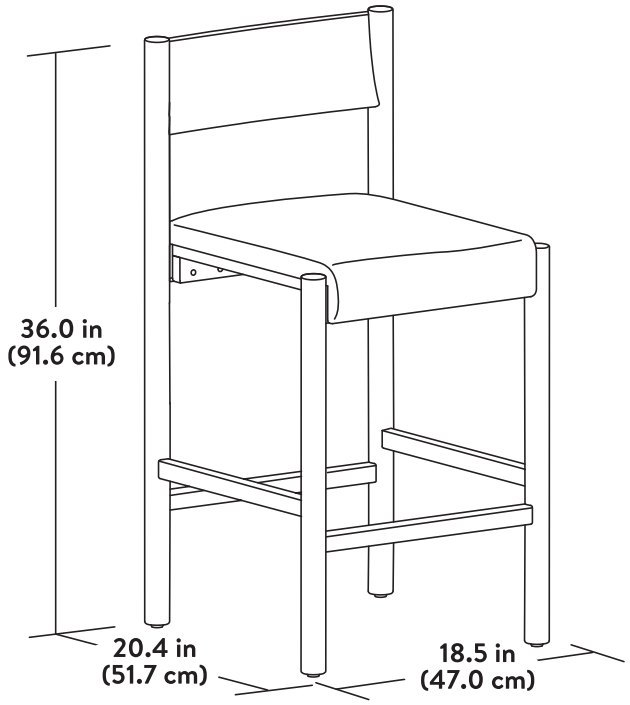

Replacement Parts

Model No.: MS3602125171004

IF YOU NEED TO ORDER REPLACEMENT PARTS, PLEASE USE THE LIST BELOW.

- Please email photos of the defect and proof of purchase to: **asprod2015@gmail.com**
- Replacement parts will be shipped FREE of charge within 90 days from the date of purchase (proof of purchase required).
- Spare parts and after-sales service are only available for purchases made at **Walmart stores** or **Walmart.com**.

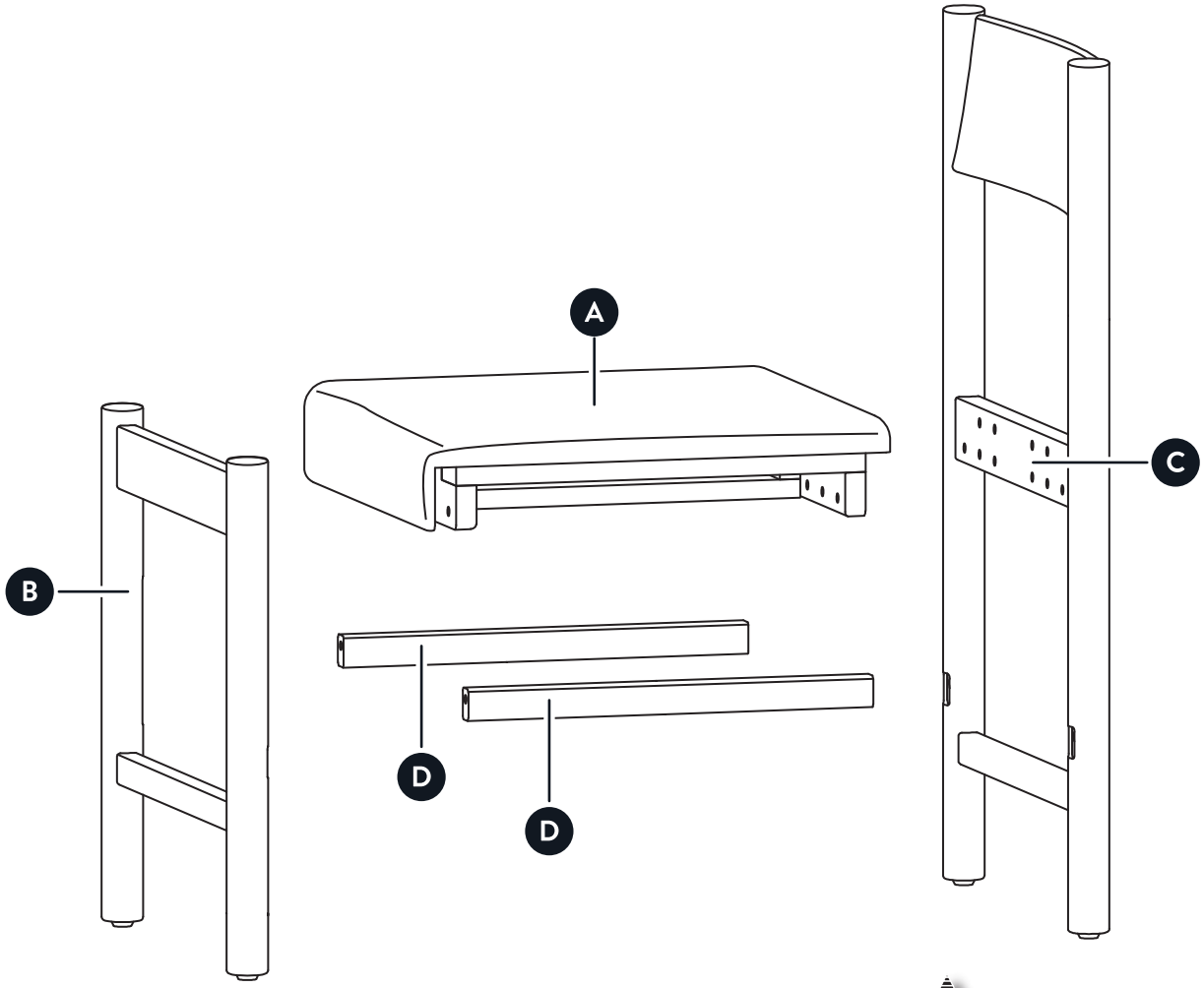

Parts

A Seat	C Back Leg
B Front Leg	D Side Stretcher

Hardware

1 Bolt (Ø1/4" x 35mm)	3 Flat Washer (Ø19mm)
2 Lock Washer (Ø10mm)	4 Allen Wrench (M4)

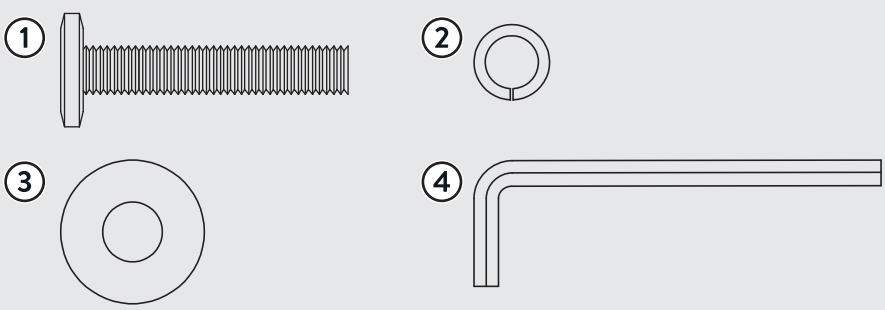



Manufactured in Vietnam for Walmart Inc.

MAINSTAYS®

GUÍA DEL USUARIO
MAINSTAYS SILLAS DE BARRA DOWEL, JUEGO DE 2

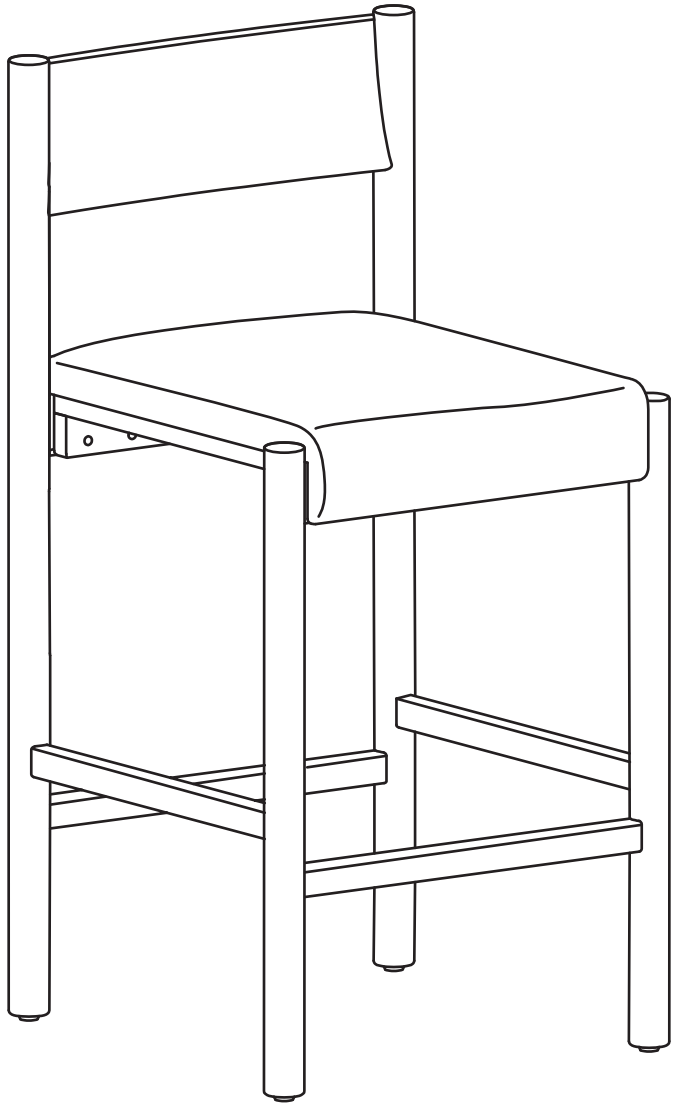

¡NO DEVUELVA ESTE PRODUCTO A LA TIENDA! Para asistencia con el producto y piezas faltantes o de repuesto: **ESTAMOS PARA AYUDARLE** **1-877-637-3590** Lunes a viernes | 9:00 a. m. - 5:00 p. m. EST	**¡ESTA GUÍA CONTIENE INFORMACIÓN DE SEGURIDAD IMPORTANTE!** ¡POR FAVOR LEA Y CONSERVE PARA FUTURAS CONSULTAS!
Encuentre más en **Walmart.com**	
Fabricado por Saigon Furniture Company Limited Modelo N.°: MS3602125171004 Número de lote: _____ Fecha de compra:___/___/___	

Contenido e Información

CONTENIDO E INFORMACIÓN. 2
VISTA GENERAL. 3
PRECAUCIONES DE SEGURIDAD 3
DESCRIPCIÓN DEL MODELO. 4
Preparación 4
Herramientas necesarias 4
Herrajes 4
Lista de piezas 5
Diagrama de piezas 5
ENSAMBLE 6-9
LIMPIEZA Y CUIDADO 10
GARANTÍA. 10
ESPECIFICACIONES 10
PIEZAS DE REPUESTO 11

Vista General

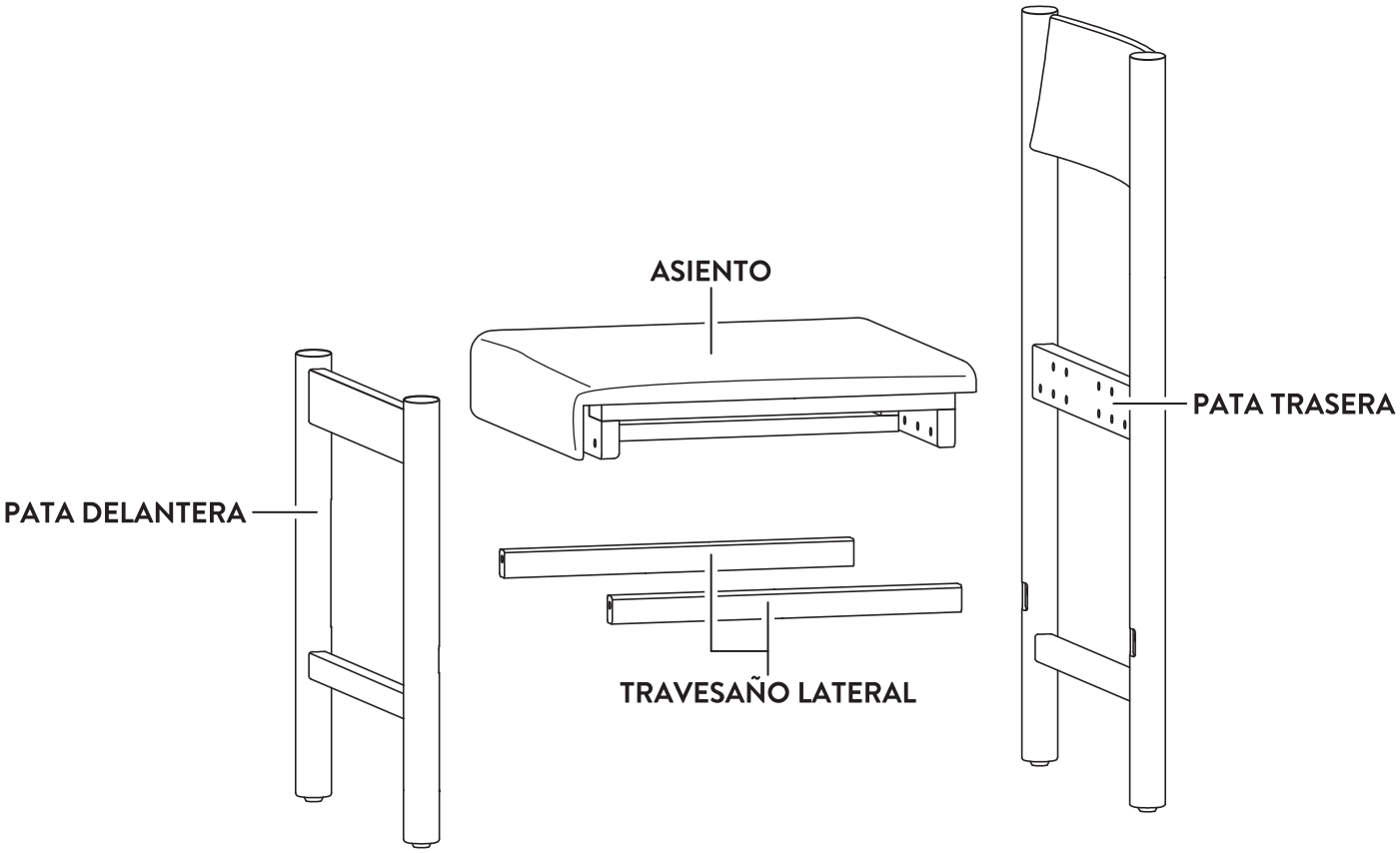

Precauciones de seguridad

⚠ ¡ADVERTENCIA!

No se debe exceder la capacidad de carga máxima indicada a continuación. ¡Exceder la capacidad de carga puede provocar el colapso del mueble y posibles lesiones!

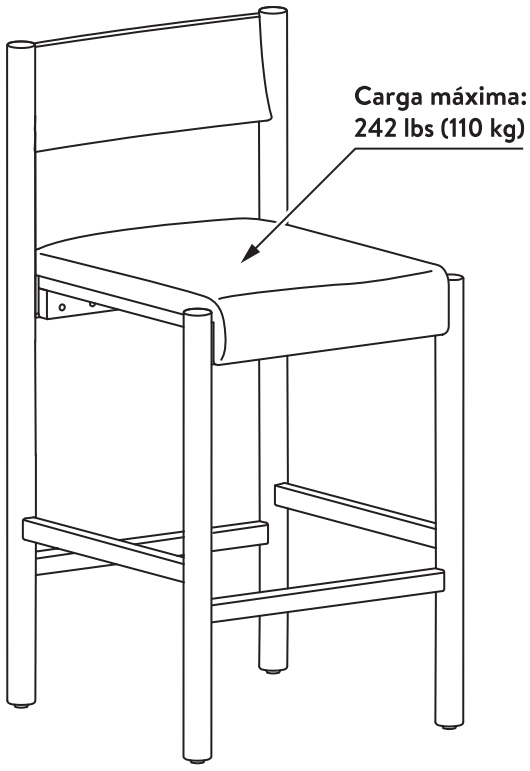

INFORMACIÓN IMPORTANTE DE SEGURIDAD

ESTE FOLLETO DE INSTRUCCIONES CONTIENE INFORMACIÓN DE SEGURIDAD IMPORTANTE. POR FAVOR, LEA Y CONSÉRVELO PARA REFERENCIA FUTURA.

- Lea y comprenda todos los pasos cuidadosamente antes de comenzar.
- Siga los pasos en el orden correcto para evitar dificultades o daños a las piezas durante el ensamble. Si no se sigue el orden correcto en cada paso, el ensamblaje será difícil y puede provocar daños.
- Asegúrese de que todas las piezas estén incluidas. La mayoría de los componentes están etiquetados con una calcomanía removible.
- Trabaje en un área espaciosa, preferiblemente sobre una superficie alfombrada, cerca de donde se utilizará la unidad.
- Por favor, espere hasta que todos los pasos estén completados antes de apretar los pernos completamente.
- Asegúrese de que todos los pernos estén bien apretados antes de usar la unidad.

Descripción del modelo

PREPARACIÓN	HERRAMIENTAS NECESARIAS
	 (4) Llave Allen (M4) (incluida)

HERRAJES

Pieza	Descripción	Ilustración	Cant.
1	Perno (Ø1/4" x 35mm)	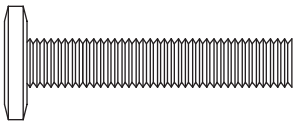	48
2	Arandela de presión (Ø10mm)		40
3	Arandela plana (Ø19mm)	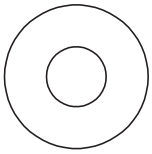	40
4	Llave Allen (M4)	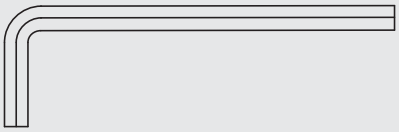	1

Descripción del modelo

LISTA DE PIEZAS

Pieza	Descripción	Cant.
A	Asiento	2
B	Pata delantera	2

Pieza	Descripción	Cant.
C	Pata trasera	2
D	Travesaño lateral	4

DIAGRAMA DE PIEZAS

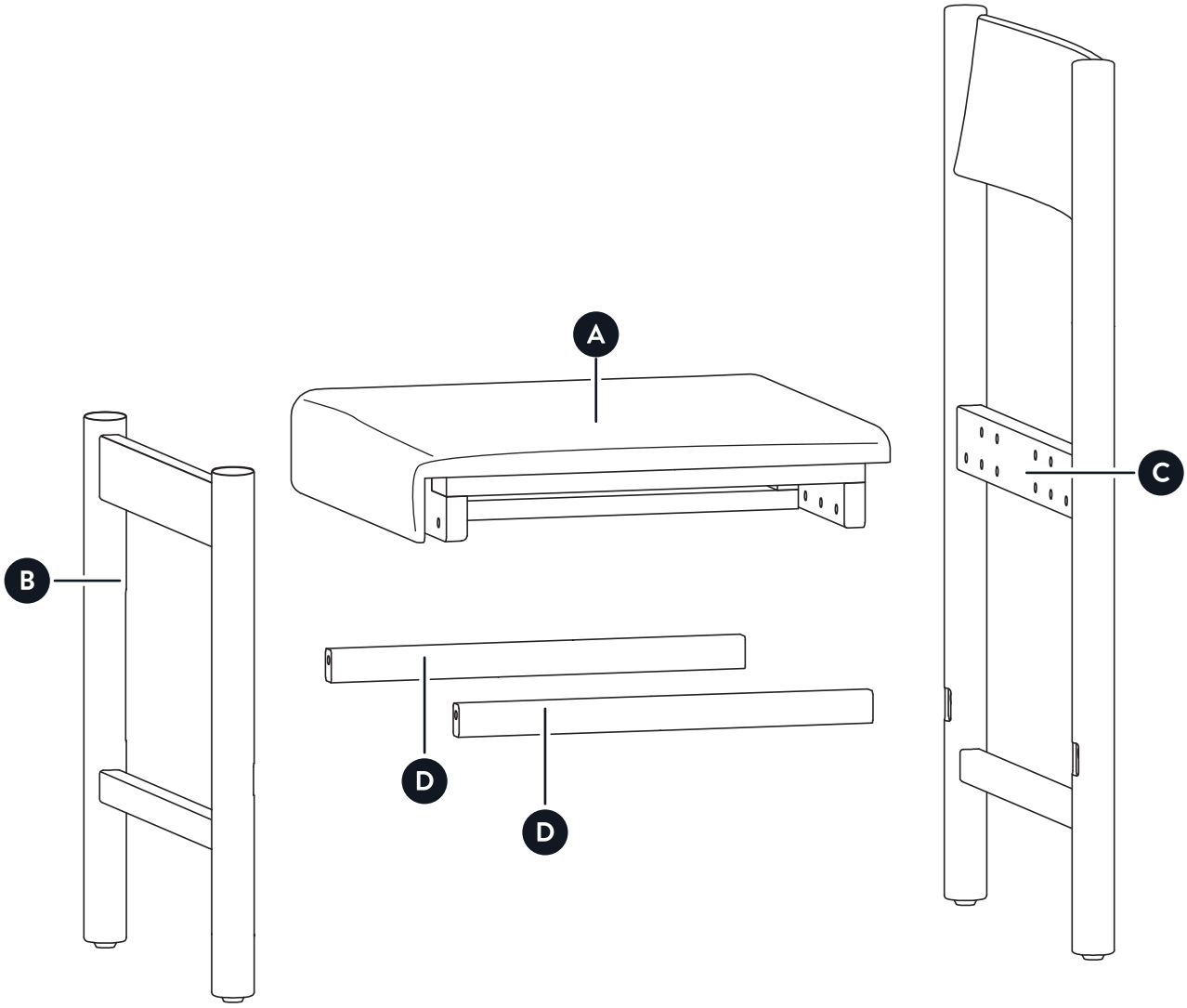

VERIFIQUE QUE TODAS LAS PIEZAS Y HERRAJES ESTÉN PRESENTES ANTES DE COMENZAR

Ensamble

1. CÓMO COLOCAR LA PATA DELANTERA

1. Coloque el Asiento (A) boca abajo sobre una superficie limpia y plana. Inserte la Pata delantera (B) en la ranura del Asiento (A), Fig. 1.1.
2. Luego, asegúrelos utilizando los Pernos (1), las Arandelas de presión (2) y las Arandelas planas (3). Apriete ligeramente los Pernos (1) (a un 80% aproximadamente) con la Llave Allen (4) incluida, Fig. 1.2.

No utilice herramientas eléctricas para el ensamble de muebles. Las herramientas eléctricas aumentan el riesgo de un ajuste excesivo, lo que puede provocar que la madera se parta o se agriete.

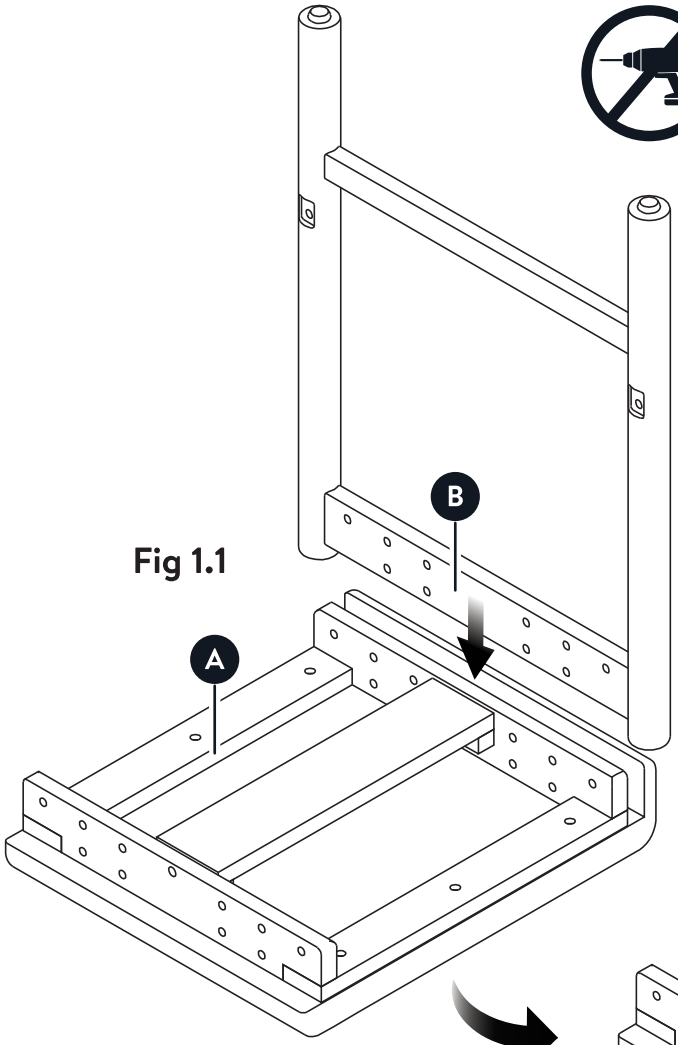

Fig 1.1

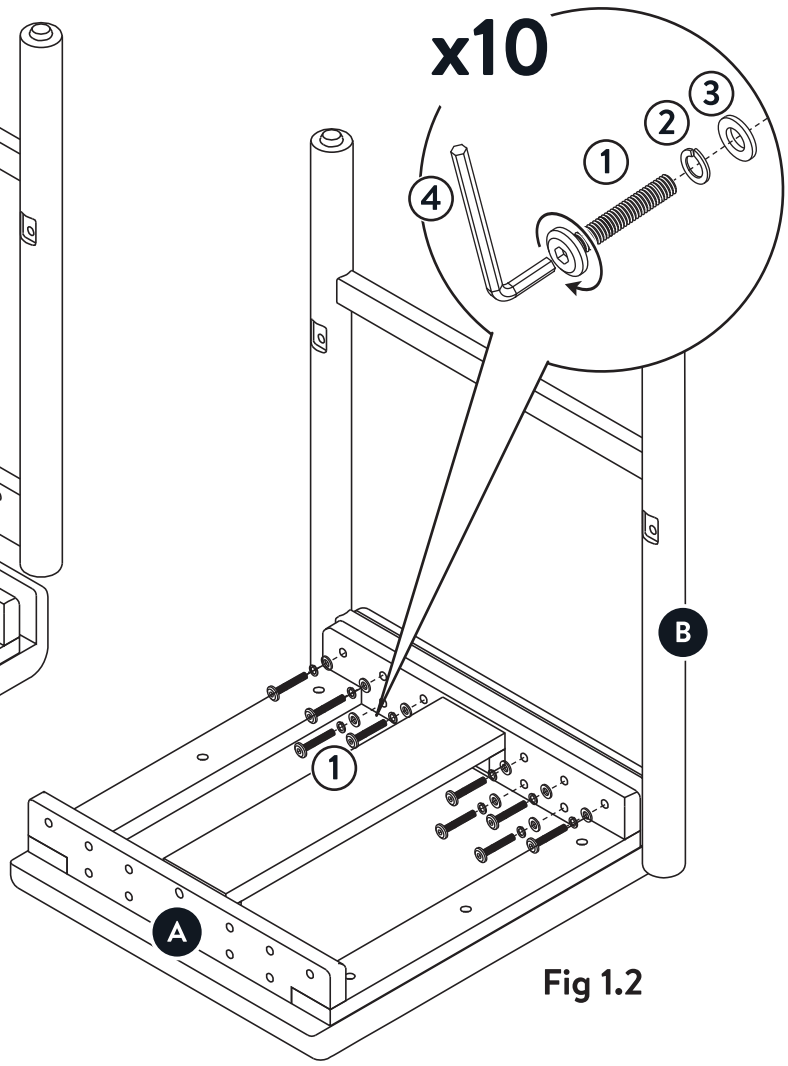

Fig 1.2

x2 Sillas de barra

REQUERIDO

(A) Asiento x1



(B) Pata delantera x1

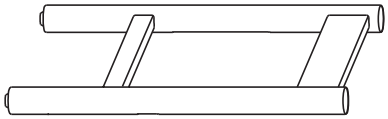

(1) Perno (Ø1/4" x 35mm) x10

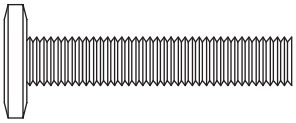

(3) Arandela plana x10

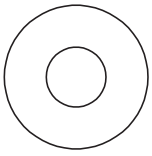

(2) Arandela de presión x10

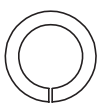

(4) Llave Allen x1



2. CÓMO COLOCAR LOS TRAVESAÑOS LATERALES Y EL ASIENTO

- Coloque la Pata trasera (C) sobre una superficie limpia y plana.
- Instale los Travesaños laterales (D) en la Pata trasera (C), luego fije el conjunto ensamblado del asiento y la pata delantera (A, B) a la Pata trasera (C) y al otro extremo de los Travesaños (D).

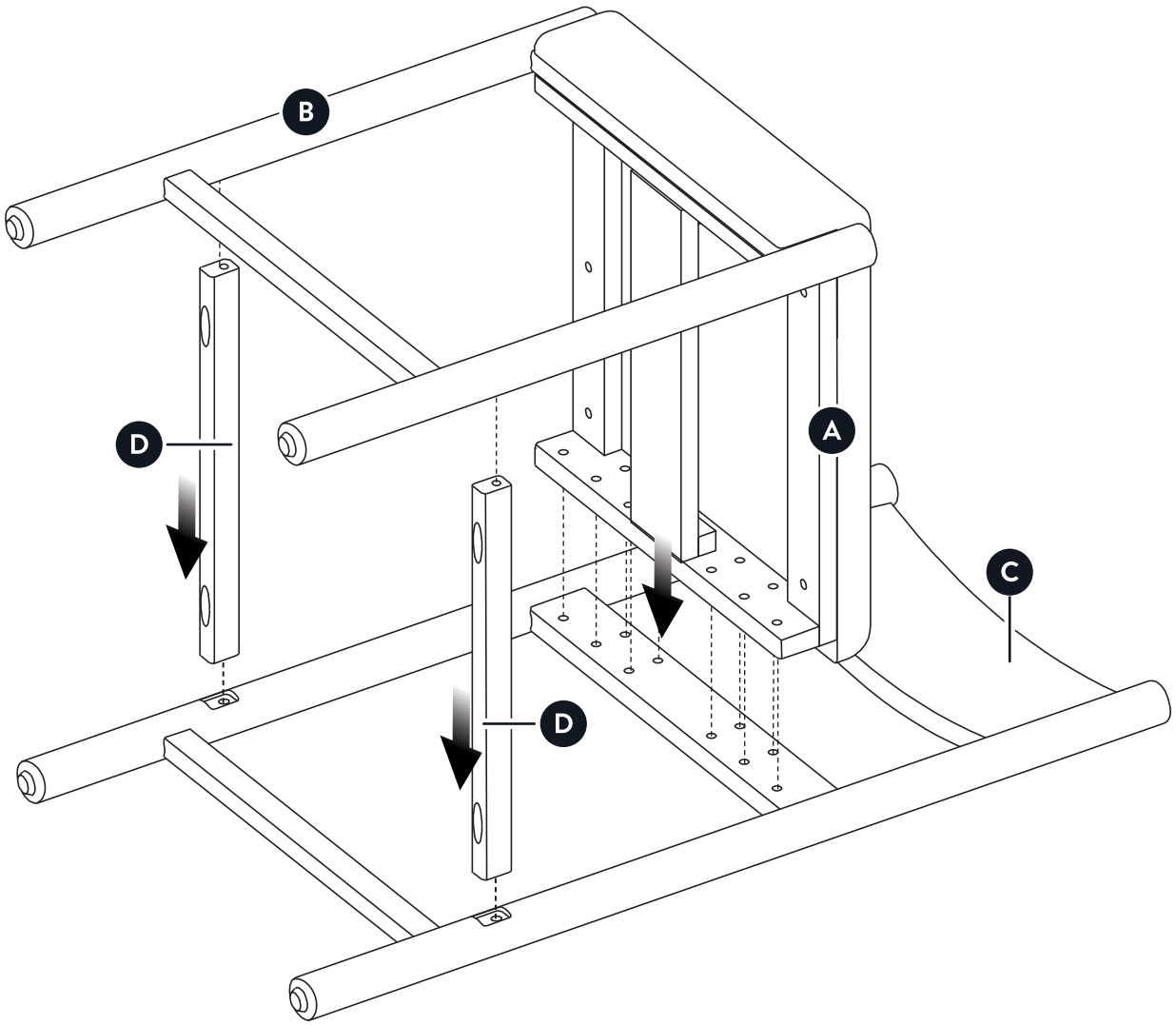

x2 Sillas de barra

REQUERIDO

(C) Pata trasera x1

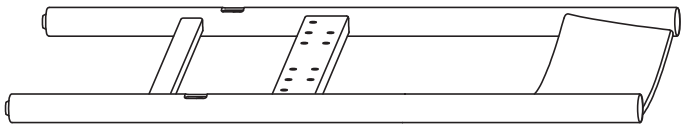

(D) Travesaño lateral x2

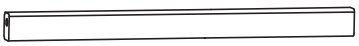

3. CÓMO ASEGURAR EL ASIENTO

- Asegure el Asiento (A) y la Pata trasera (C) utilizando los Pernos (1), las Arandelas de presión (2) y las Arandelas planas (3).
- Apriete ligeramente los Pernos (1) (a un 80% aproximadamente) con la Llave Allen (4).

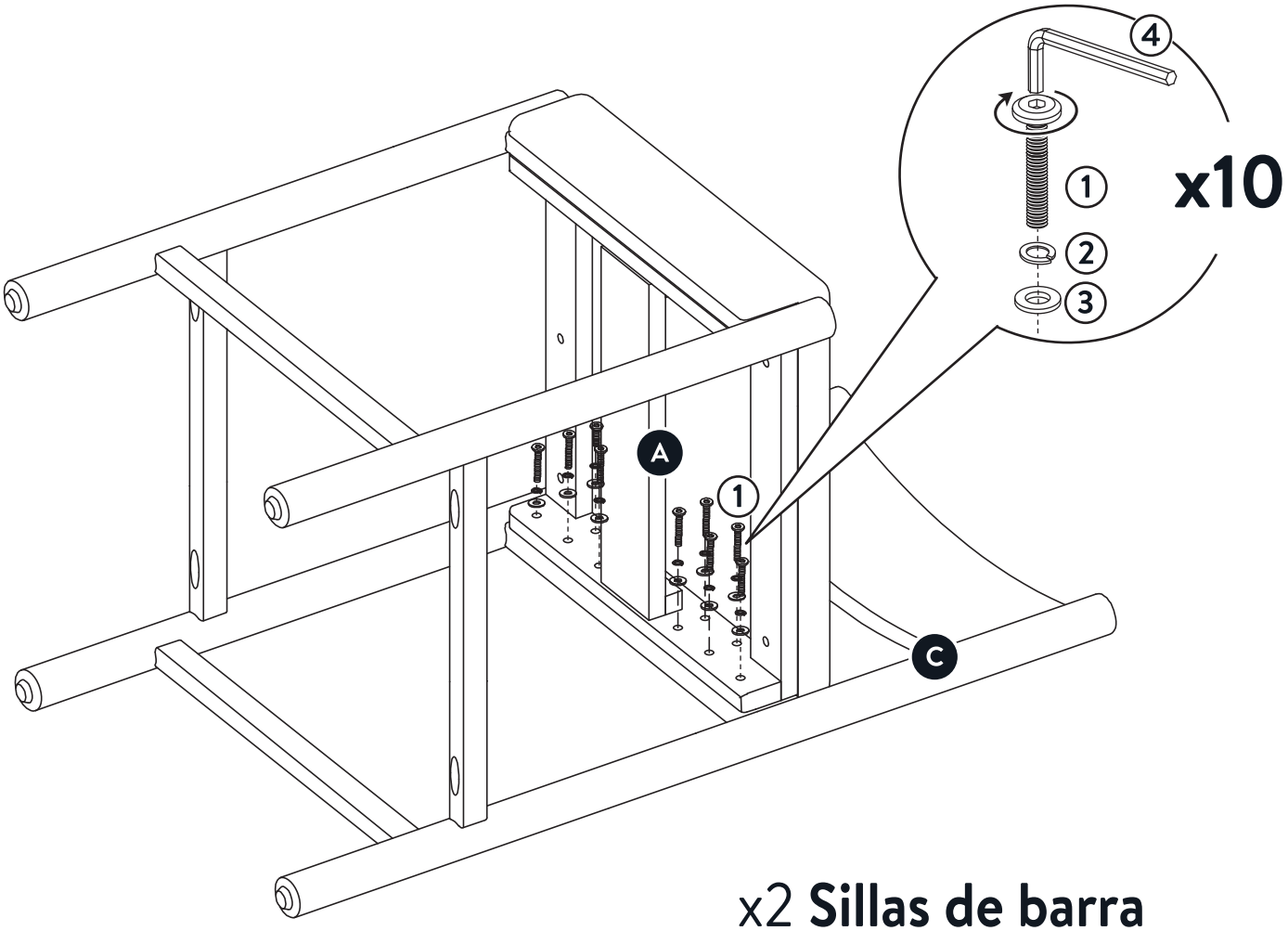

x2 **Sillas de barra**

REQUERIDO

(1) Perno (Ø1/4" x 35mm) x10

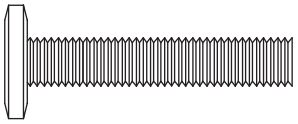

(2) Arandela de presión x10



(3) Arandela plana x10

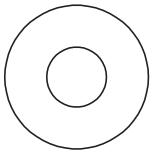

(4) Llave Allen x1



4. CÓMO ASEGURAR LOS TRAVESAÑOS LATERALES Y AJUSTES FINALES

1. Asegure los Travesaños laterales (D) a la Pata delantera (B) y a la Pata trasera (C) utilizando los Pernos (1). Apriete todos los pernos con la Llave Allen (4), Fig. 4.1.
   Y luego, apriete por completo los pernos (1) instalados en el paso anterior.
2. Voltee con cuidado la silla de barra completamente ensamblada para colocarla en posición vertical, Fig. 4.2.

Repita el procedimiento para ensamblar la silla de barra restante.

Fig 4.1

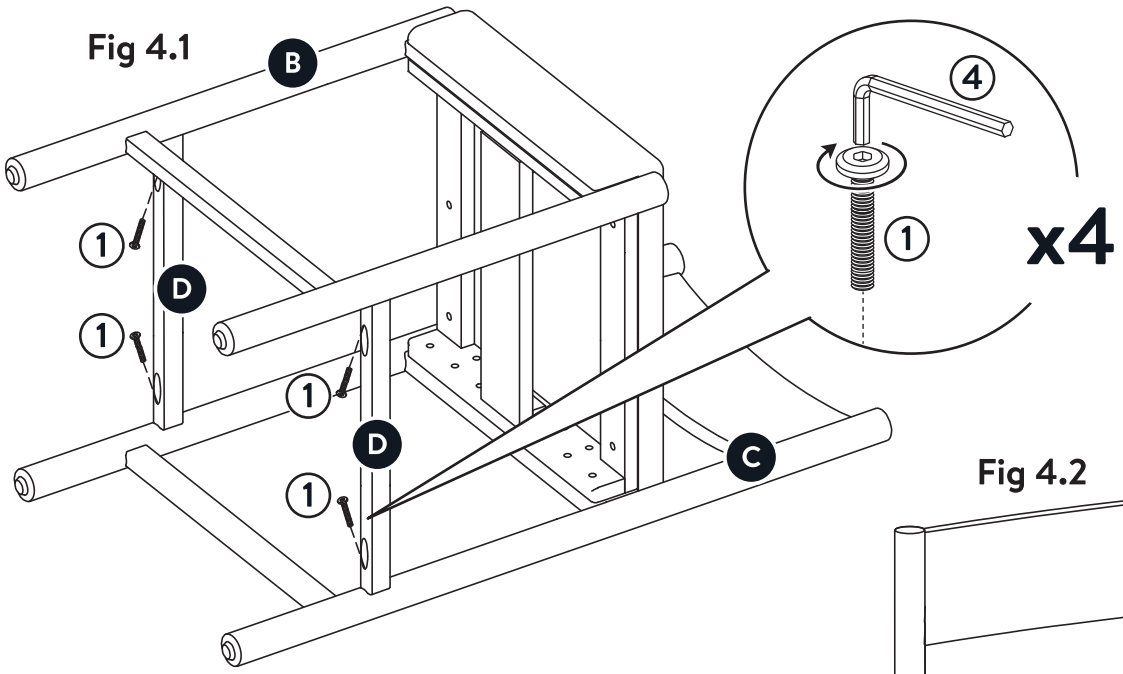

Fig 4.2

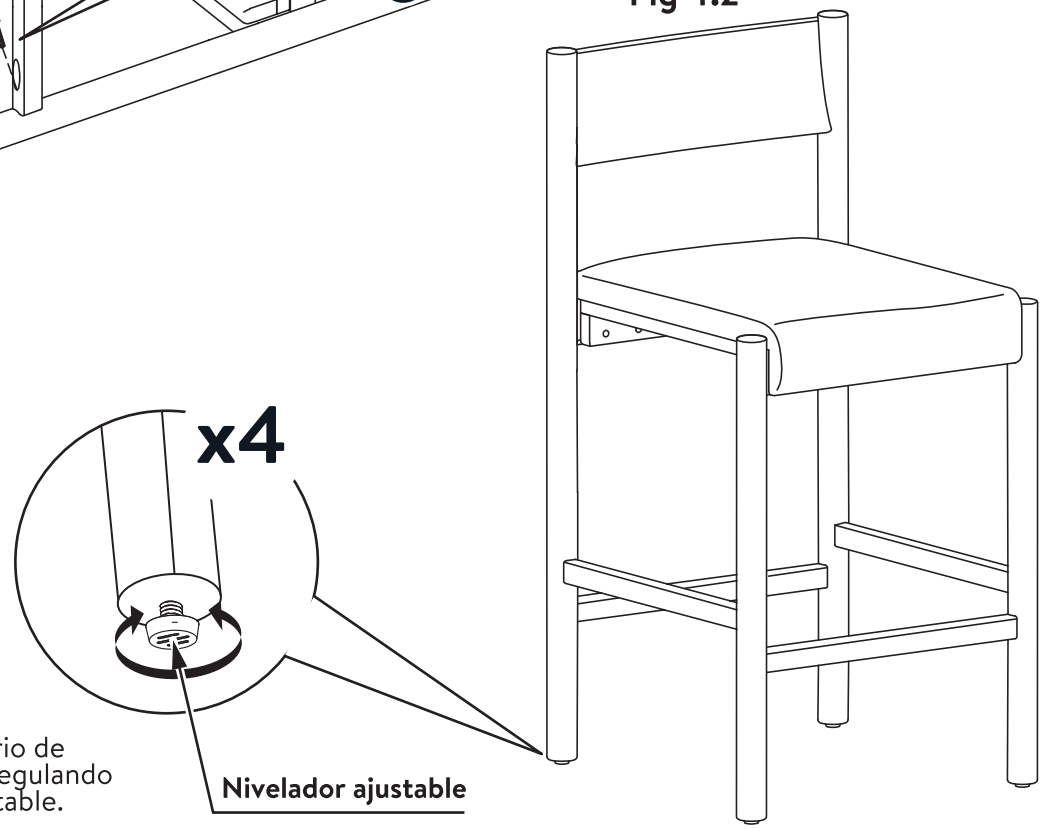

Ajuste el equilibrio de la silla de barra regulando el nivelador ajustable.

x2 **Sillas de barra**

REQUERIDO

(1) Perno (Ø1/4" x 35mm) x4

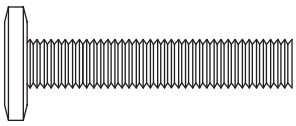

(4) Llave Allen x1



Limpieza y Cuidado

LIMPIEZA

- Limpie el producto con un paño suave.
- No utilice productos químicos agresivos ni limpiadores abrasivos.

CUIDADO

- No permita que los niños se suban, brinquen o jueguen sobre las sillas.
- Mueva las sillas con cuidado. Para evitar daños en las patas o en el piso, levante siempre las sillas al moverlas. Nunca las empuje ni las arrastre.

Garantía

1 AÑO DE GARANTÍA LIMITADA
COBERTURA DE PIEZAS DEFECTUOSAS

Comuníquese con el fabricante para obtener información adicional

- Si este producto presenta defectos de mano de obra o materiales, o si falla bajo un uso normal, enviaremos piezas de repuesto por un período de hasta un (1) año a partir de la fecha de compra.
- Este mueble está diseñado para cumplir con sus más altas expectativas.
- Esta garantía le otorga derechos legales específicos y usted también puede tener otros derechos que varían de un estado a otro.
- La garantía se aplica únicamente a los clientes de Walmart que hayan comprado el producto en las tiendas Walmart o en Walmart.com con el comprobante de compra.
- Si tiene alguna pregunta sobre el ensamble, llame a nuestro número gratuito para recibir asistencia. **¡NO DEVUELVA EL PRODUCTO A LA TIENDA!**, las tiendas individuales no cuentan con existencias de piezas.
- Si falta alguna pieza o está dañada, llame al 1-877-637-3590 o envíe un correo electrónico a **asprod2015@gmail.com**. Tenga a mano sus instrucciones y la lista de piezas para proporcionar el nombre del modelo y el nombre de la pieza.
- Las piezas se enviarán SIN COSTO dentro de los 90 días posteriores a la compra con el comprobante de compra.
- Las piezas adicionales están disponibles por un cargo adicional.

Especificaciones

Descripción del producto: Mainstays Sillas de barra Dowel, juego de 2

Tamaño del producto: 18.5 in x 20.4 in x 36.0 in (47.0 cm x 51.7 cm x 91.6 cm)

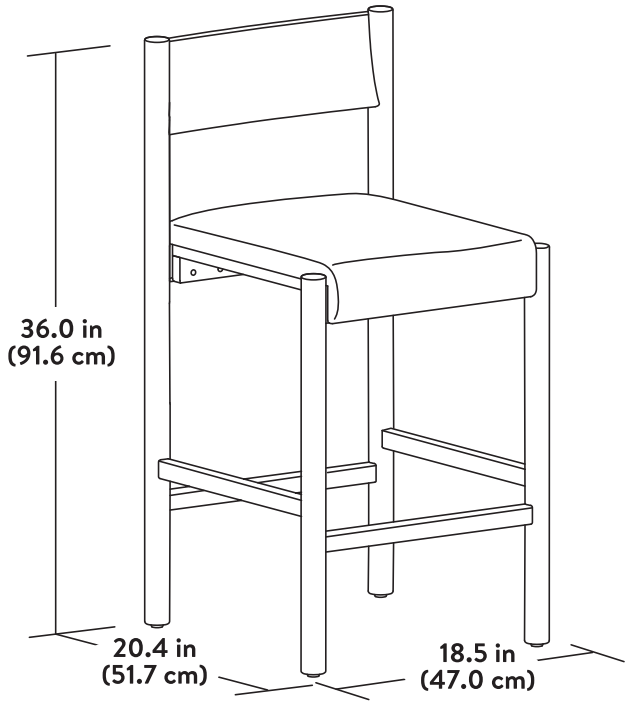

Piezas de repuesto

Modelo #: MS3602125171004

SI NECESITA PEDIR PIEZAS DE REPUESTO, UTILICE LA SIGUIENTE LISTA.

- Por favor, envíe fotos del defecto y el comprobante de compra a: **asprod2015@gmail.com**
- Las piezas de repuesto se enviarán GRATIS dentro de los 90 días a partir de la fecha de compra (se requiere comprobante de compra).
- Las piezas de repuesto y el servicio posventa solo están disponibles para las compras realizadas en las tiendas Walmart o en Walmart.com.

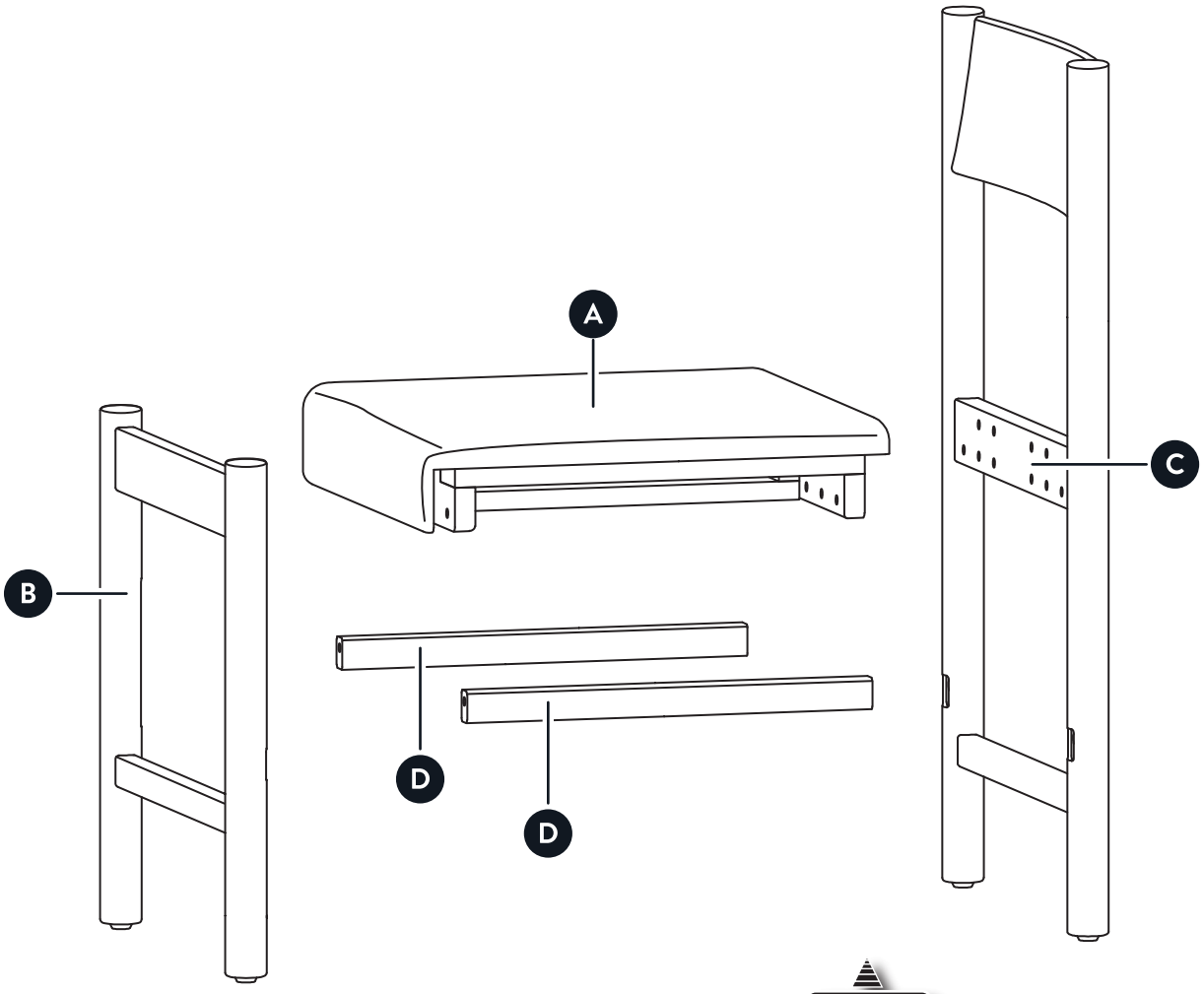

Herrajes

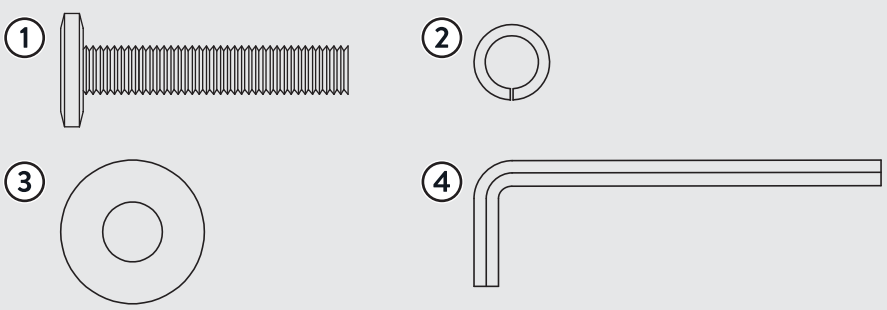

1. Perno (Ø1/4" x 35mm)
2. Arandela de presión (Ø10mm)
3. Arandela plana (Ø19mm)
4. Llave Allen (M4)

Piezas

- A Asiento
- B Pata delantera
- C Pata trasera
- D Travesaño lateral

MAINSTAYS®

Fabricado en Vietnam para Walmart Inc.